2023

burger swiss pen®

welcome to quality

swiss made

burger swiss pen

burger swiss pen

Welcome to quality

PSI

MADE SWISS

GWW
GWW Gesamtverband der Werbeartikel-Wirtschaft e.V.

PROMOTIONAL GIFT AWARD 2015

PROMOTIONAL GIFT AWARD 2022

DEKRA zertifiziert
Qualitätsmanagement
Umweltmanagement
ISO 9001
ISO 14001
www.dekra-siegel.de

DEKRA certified
Qualitymanagement
Environmentmanagement
ISO 9001
ISO 14001
www.dekra-seal.com

Die Produktion der Burger-Group ist zertifiziert.
La production du Groupe Burger est certifiée.

Gedeckte Farben / solid colours

261 lichtgrau / *light grey*: Pantone 428

262 steingrau / *stone grey*:Pantone 430

272 reflexblau / *reflex blue*: Pantone reflex blue

252 nautikblau / *nautical blue*: Pantone 286

264 royalblau / *royal blue*: Pantone 285

271 hellblau / *light blue*: Pantone 299

253 azurblau / *azure blue*: Pantone 284

265 mint / mint: Pantone 332

257 meergrün / *sea green*: Pantone 3262

258 yuccagrün / *yucca green*: Pantone 340

210 grün / *green*: Pantone 349

270 apfelgrün / *apple green*: Pantone 375

255 sonnengelb / *sun yellow*: Pantone 108

254 canarygelb / *canary yellow*: Pantone 127

260 apricot / *apricot Pantone 714*

251 lavarot / *lava red*: Pantone 172

263 signalrot / *signal red*: Pantone 1795

273 rot / *red*: Pantone 199

250 rubinrot / *ruby red*: Pantone 200

274 pink / *pink*: Pantone 213

269 magenta / magenta: Pantone 219

267 fuchsia / fuchsia: Pantone 513

266 flieder / *lilac*: Pantone 526

259 aubergine / aubergine: Pantone 262

201 schwarz / *black*: Pantone black 2

256 kristallweiß / *crystal white*

1728 anthrazit / *anthracite*

1814 schwarz recycled / *black* recycled

275 hellgrau recycled / *grey recycled*

286 weiß recycled / *white recycled*

276 clinic weiß / *clinic white*

278 clinic schwarz / *clinic black*

9000 silber matt / *silver matt*

9006 perlmutt / *pearl*

Neon Farben / neon colours

9011 neon gelb / *neon yellow*

9012 neon orange / *neon orange*

9013 neon grün / *neon green*

Transparente Farben / *transparent colours*

1854 schwarz / *black*: Pantone black 7

1285 polarweiß / *polar white*: Pantone warm gray 1

2104 glasklar / *clear*: Pantone cool gray 1

1787 nachtblau / *night blue*: Pantone reflex blue

1336 hellblau / *light blue*: Pantone 306

1512 hellgrün / *light green*: Pantone 802

1818 tannengrün / *pine green*: Pantone 336

1817 abendrot / *sunset red*: Pantone 199

1339 magenta / magenta: Pantone 227

1280 violett / *violet*: Pantone 268

1290 tieforange / *deep orange*: Pantone 151

1832 orange / orange: Pantone 811

1843 ockergelb / *ochre*: Pantone 116

1174 gelb / *yellow*: Pantone 809

Sonderfarben

Special colours

Ihre Sonderwünsche sind für uns ganz normal

We are the specialists for special requests.

Auf uns können Sie auch zählen, wenn es um Individuelles geht.
Wenn Ihnen „Standard“ nicht ausreicht und Sie eine hohe Qualität und Farbstabilität benötigen, dann sprechen Sie uns an.

Wir geben dem Kunststoff Ihre Farbe und das schon ab 10.000 Stück bis hin zu Großmengen, um Ihren kontinuierlichen Bedarf abzudecken.

Auch hier ist ein flexibles und schnelles Abwickeln von Aufträgen unsere Stärke.

No matter how individual your request may seem - we have the solution.
If „standard“ is not good enough for you when it comes to quality and colour consistency, you should contact us.

We give plastics your colour from quantities of 10,000 pcs to bulk orders for your continuous requirements.

And we are fast and flexible when it comes to processing these orders.

burger swiss pen®

100% Recycled	Beolino	07
	Elan	07
	Cinema	07
✷ Clinic®	Beolino	11
	Cinema	11
Cinema	Basic	15
Beo	Basic	19
	Classic	21
	Brilliant	23
	Sport	25
	Identity	27
	Freestyle	29
	Elegance	31
	Avantgarde	33
Beolino	Brilliant	37
	Freestyle	37
	Neon	39
Elan	Brilliant	43
	Elegance	45
	Magic	47
Delta	Basic	51
	Classic	53
	Sport	55
	Neon	57
	Premium	59
	Freestyle	61
	Soft	63
Alpha	Basic	67
Prisma	Basic	71
	Soft	73
Solo	Identity	77
	Elegance	79
	UV Digitaldruck	81
	Verpackung / *packaging*	82
	burger sensifloat®	83
	AGB / *General terms of trade*	85
	Druckvorlagen,-vorkosten / *artwork, printing pre-costs*	86

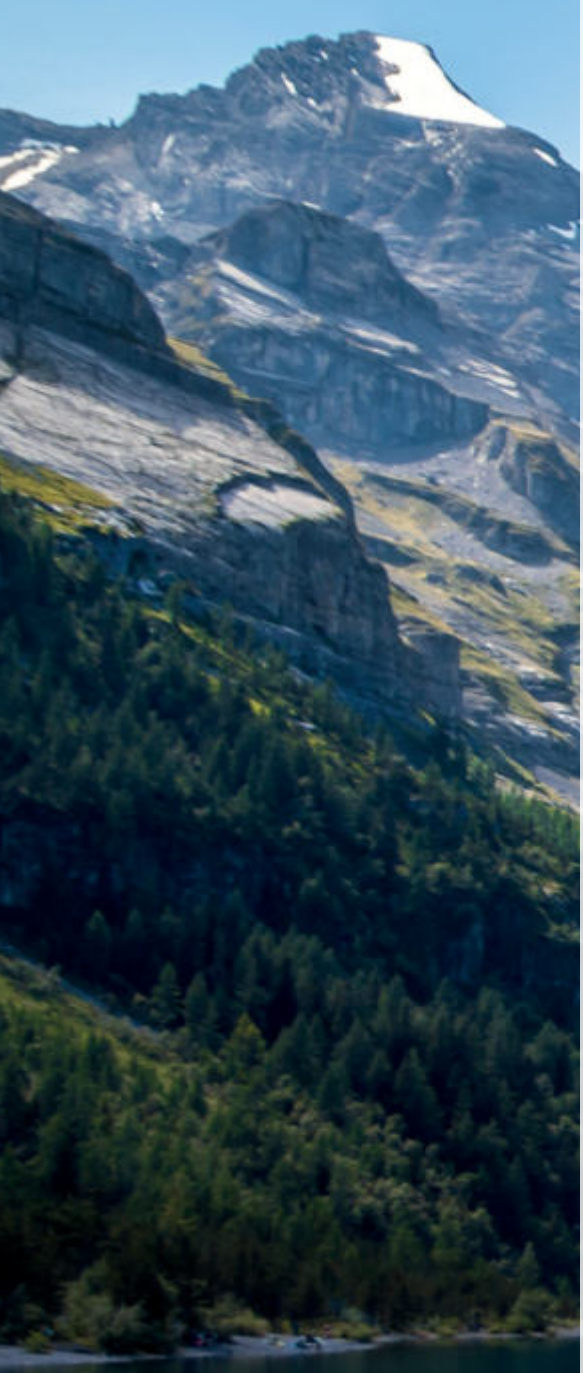

Unser Beitrag für die Umwelt

Wir lieben unser Land, schätzen die reine Luft und ihre klaren Bergseen. Deshalb empfinden wir eine besondere Verantwortung für unsere Umwelt und wir tun etwas dafür.

Welcome to quality!
Wir stellen langlebige Schweizer Produkte her und Recycling sehen wir als Verpflichtung gegenüber unserer Umwelt. In Zusammenarbeit mit anderen Schweizer Produzenten und mit eigenem Recyclat erzielen wir einen Recyclinganteil von 50% bei allen Modellen. So schonen wir Ressourcen und vermeiden Kunststoffabfälle. Die spezielle Recycling-Serie der Modelle Cinema, Elan und Beolino besteht zu 100% aus recyceltem Material.

Seit 2021 beziehen wir 100% Naturstrom aus Wasserkraft.
Zusätzlich nehmen wir am Programm der Energieagentur der Wirtschaft teil und reduzieren aktiv unsere CO2-Emmissionen.

burger swiss pen Schreibgeräte verbinden zeitloses Design mit dem hohen Schweizer Qualitätsanspruch. Frei von Schadstoffen gemäß EU-Norm und mit bleifreien und umweltfreundlichen Minen.
Das verstehen wir unter einem Qualitätsprodukt.

our contribition to the enviroment

We love our country and appreciate the clean air and the crystal-clear mountain lakes. That is why we feel particularly responsible for our environment and we do something about it.

Welcome to quality
We manufacture durable Swiss products and we are committed to recycling for the benefit of our environment. In cooperation with other Swiss producers and including our own recycled materials we achieve a recycling rate of 50% across all models. This way we save resources and avoid plastic waste.
The special recycled product line of the Cinema, Elan and Beolino models is made from 100% recycled material.

Since 2021, 100% of our electricity has been generated from green hydropower. We also participate in the Business Energy Agency (EnAW) programme and actively reduce our CO2 emissions.

burger swiss pen writing instruments combine timeless design with the high Swiss quality standard. They are free of harmful substances according to EU standard and come with lead-free and eco-friendly refills.
That's what we mean by quality product.

burger swiss pen®

Die Geschäftsführer Xavier Canton und Marc Blanchard aus St. Antoni-CH.
The CEOs are Xavier Canton and Marc Blanchard from St. Antoni-CH.

Sehr geehrte Geschäftspartnerinnen und Geschäftspartner,

wir begrüssen Sie recht herzlich auf den Seiten unseres Kataloges 2023.

Seit 2001 befindet sich der Hauptsitz mit der Produktion der burger pen AG in St. Antoni im Kanton Fribourg.

burger swiss pen ist neben burger design pen eine der beiden Marken der burger pen AG. Die Verbindung von Knowhow, Design und Technikerfahrung ist ein Garant für Schweizer Qualität und Zuverlässigkeit.
Insgesamt wurden bei burger seit 1949 knapp 3 Milliarden Schreibgeräte hergestellt, welche für ihre Qualität und Innovation regelmässig mit Designauszeichnungen bedacht wurden.

Wir freuen uns, wenn Sie uns Ihr Vertrauen schenken. Es lohnt sich.

Dear Business Partner,

Welcome to the pages of our 2023 catalogue.

Since 2001, burger pen AG has had its headquarters and production site in St. Antoni in the Canton of Fribourg.

burger swiss pen as well as burger design pen are brands of burger pen AG. The combination of know-how, design and technical expertise guarantees Swiss quality and reliability.
Since 1949, burger has produced a total of around 3 billion writing instruments, which have received design awards for their quality and innovation on a regular basis.

We appreciate that you put your trust in us. It's worth it.

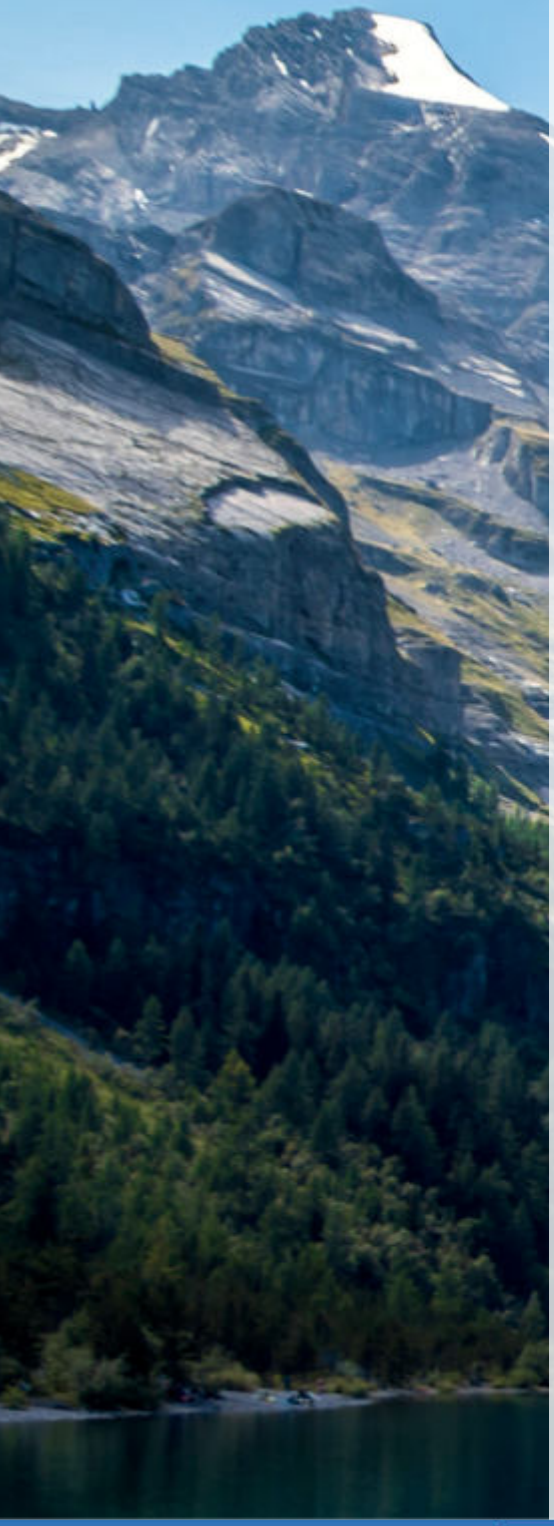

Drei Bausteine
für eine bessere Umwelt

Three components for a better environment

Schweizer Qualität

Das sind unsere Grundsätze:
Qualität - Sauberkeit - Rückführung
Unsere Schreibgeräte sind besonders solide gefertigt und zählen zur Oberklasse der Kunststoff Schreibgeräte. Das Design ist klassisch und die Schreibminen spuren weich und zuverlässig. Natürlich kann man sie auswechseln.
Durch die lange Lebensdauer unserer Kugelschreiber bleibt auch Ihre Werbung jahrelang im Blick.
Das ist Qualität die sich auszahlt, für Sie und die Umwelt.

Swiss Quality

These are our principles:
Quality - Cleanliness - Recirculation
Our writing instruments are especially robust and are among the top range of plastic writing instruments. The design is classic and the refills write smoothly and reliably. They are of course replaceable. Thanks to the durability of our ball pens, your advertising remains visible for years. This is quality that pays off – for you and the environment.

Saubere Produktion

Geschlossene Wasserkreisläufe in der Produktion, Wärmerückgewinnung und saubere Energie zählen schon seit vielen Jahren zu unserem Standard.
Unser bewusster Umgang mit der Umwelt drückt sich nicht nur in kurzen Transportwegen und langlebigen Produkten aus: Seit 2021 beziehen wir den Strom zu 100% aus Schweizer Wasserkraftwerken. Ab sofort beteiligen wir uns freiwillig am nachhaltigen Klimaschutz-Programm der Energieagentur der Wirtschaft, um noch aktiver die CO2-Reduktion und die Energieeffizienz zu steigern.

Clean Production

Closed water circuits in the production, heat recovery and clean energy have been part of our standards for many years.
Our concern for the environment is reflected not only in short transport routes and durable products, since 2021 we have also been sourcing 100% of our electricity from Swiss hydropower plants. As of now, we are a voluntary participant in the sustainable climate protection programme of the Business Energy Agency (EnAW) in order to increase our CO2 reduction performance and energy efficiency even more.

burger swiss pen ®

Rohstoff Rückführung

Durch die Wiederverwertung unserer Abfälle und in Zusammenarbeit mit Schweizer Produzenten werden sämtliche unserer Modelle aus 50 % recyceltem Polymer gefertigt. Seit 2019 bieten wir drei unserer Modelle - Beolino, Cinema und Elan - aus 100% regional recyceltem Material an in den Farben schwarz, grau und neuerdings auch in weiß.

Recycling

We recycle our waste and collaborate with Swiss producers, which means all our models are made from 50% recycled polymer. Since 2019, three of our models - Beolino, Cinema and Elan - have been made from 100% regionally recycled material. They are available in black, grey and now also in white.

Naturstrom-Zertifikat

groupe E

Für

Burger Pen AG

Zertifikat Nr. : 314 948

Groupe E AG bestätigt mit dem Zertifikat den Kauf von erneuerbaren Energie (HKN) aus Schweizer Wasserkraftwerken.

Hydro
100% des Verbrauchs

Das Zertifikat ist gültig vom **01.06.2021** bis **31.12.2023**

Mit seiner Entscheidung für Naturstrom, trägt der Kunde zur Erhaltung der natürlichen Ressourcen bei und setzt ein konkretes Zeichen für einen bewussten Umgang mit der Umwelt.

Groupe E
Direktion Marketing

Urs Vogt
Route de Morat 135
1763 Granges-Paccot

groupe-e.ch

Zertifikat Energie-Agentur der Wirtschaft

Freiwilliger Klimaschutz und Energieeffizienz

CO_2 &kWh reduziert

ENERGIE-AGENTUR DER WIRTSCHAFT

Burger Pen AG

Das Unternehmen Burger Pen AG, Schweiz setzt sich aus Überzeugung für den nachhaltigen Klimaschutz ein. Mit der freiwilligen Teilnahme am Programm der Energieagentur der Wirtschaft bekennt sich das Unternehmen zur aktiven Reduktion der CO2-Emissionen und zur Optimierung der Energieeffizienz. Die Zielvereinbarung ist vom Bund, den Kantonen und Partnern der Wirtschaft anerkannt.

Beatrice Bürcher
Energie-Agentur der Wirtschaft

1. Januar 2020

Martin Jaggi
Energie-Agentur der Wirtschaft

ENERGIE-AGENTUR DER WIRTSCHAFT

Technische Daten

Technical Information

1814 | 275 | 286

Beolino Recycled

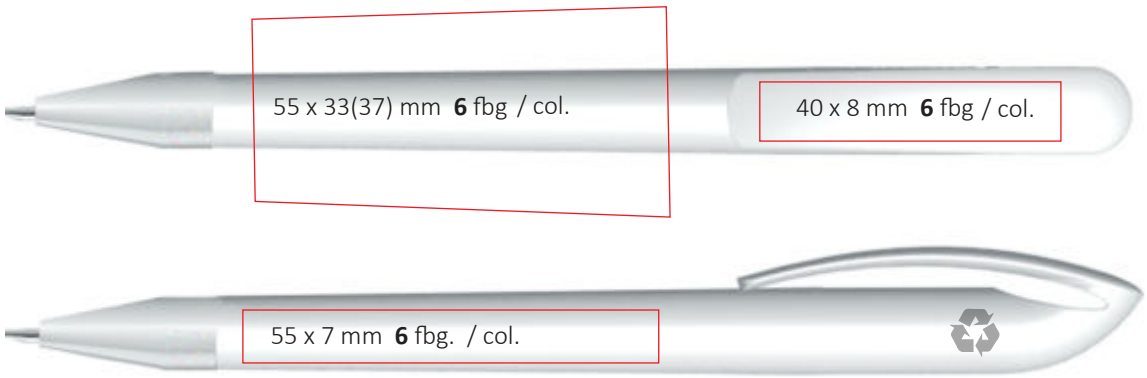

Elan Recycled

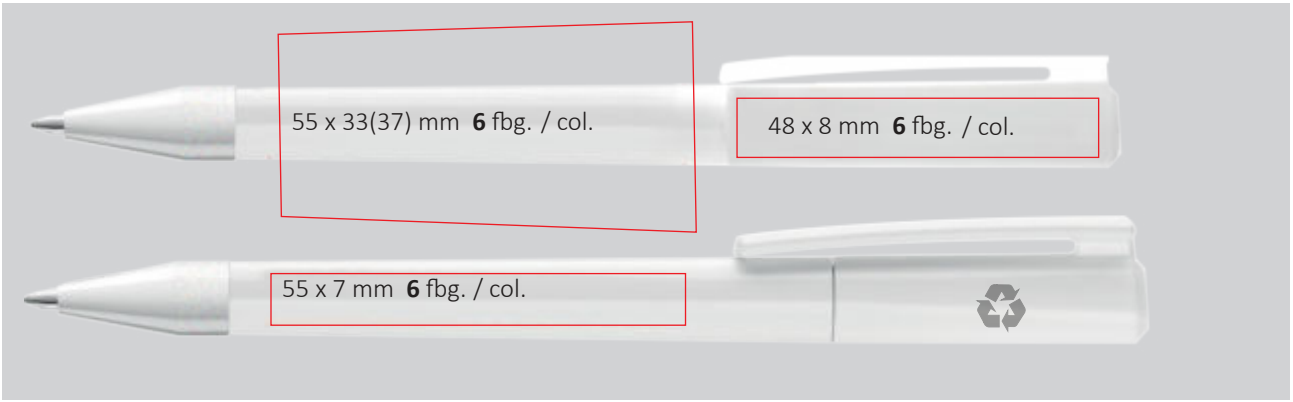

Cinema Recycled

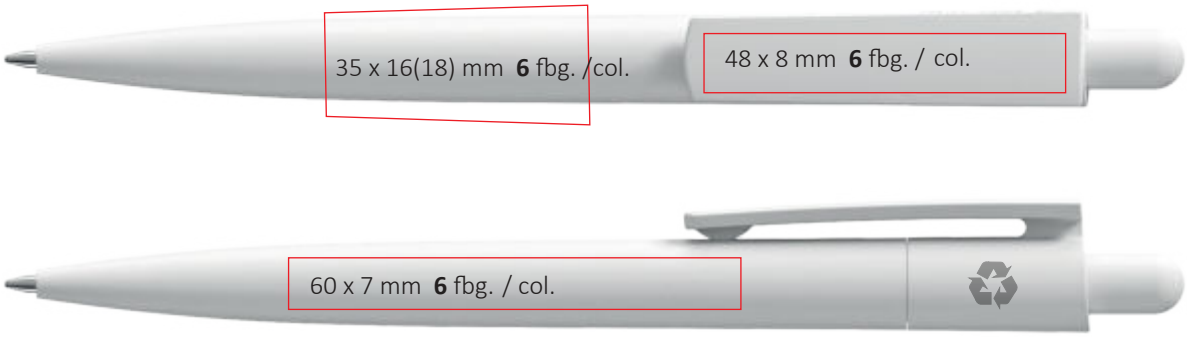

Modell Beolino Recycled
Modell Elan Recycled
Modell Cinema Recycled

Model Beolino Recycled
Model Elan Recycled
Model Cinema Recycled

burger swiss pen ®

Beolino Recycled
Elan Recycled
Cinema Recycled

908/909 Drehkugelschreiber, Oberfläche hochglanzpoliert. Schaft, Clipteil und Kunststoffspitze aus 100% recyceltem Material in schwarz, hellgrau oder weiß. Wahlweise auch mit Metallspitze glänzend verchromt.

1008/1009 Drehkugelschreiber, Schaft, Clipteil und Kunstsstoffspitze hochglanzpoliert, Clipoberfläche gefrostet, Aus 100% recyceltem Material in schwarz, hellgrau oder weiß. Wahlweise auch mit Metallspitze glänzend verchromt.

5002 Druckkugelschreiber, Schaft und Clipteil gedeckt matt, Drücker hochglanzpoliert, aus 100% recyceltem Material in schwarz, hellgrau oder weiß.

908/909 *Twist pen, polished surface. Barrel, clip and plastic tip made of 100% recycled material in black, grey or white. Optional with shiny metal tip.*

1008/1009 *Twist pen, barrel, clip part and plastic tip are polished; frosted clip surface. Made of 100% recycled material in black, grey or white.*
Optional with shiny metal tip.

5002 *Push button pen, frosted barrel and clip, polished plunger. Made of 100% recycled material in black, grey or white.*

908

909 + 1009

1008

5002

Beolino ✷clinic®
Cinema ✷clinic®

Beolino ✷clinic®
Cinema ✷clinic®

„Die Technologie der Zukunft – exklusiv bei burger swiss pen."

clinic® ist eine Marke der burger pen AG und verwendet die patentierten, antimikrobiellen Technologien zur Selbstdesinfektion von Kunststoffen des Mediziners und Infektiologen Prof. Dr. Guggenbichler. Die Burger pen AG besitzt die exklusiven Rechte für die Anwendungen dieser Technologie in Schreibgeräten.

clinic® Kunststoffe desinfizieren sich durch eine natürlich ablaufende, physikalisch-chemische Reaktion von selbst. In die clinic® Kunststoffe sind mikrofeine Katalysatoren eingebracht, die unter Einfluß von Sauerstoff und Luftfeuchtigkeit auf der Oberfläche eine hohe elektrostatische Aufladung und ein keimfeindliches, saures Milieu (ph 4,2) erzeugen.

"The technology of the future – exclusively at burger swiss pen."

clinic® *is a trademark of burger pen AG. It uses the patented antimicrobial technologies for the self-disinfection of plastics developed by the medical doctor and infectiologist Prof. Dr. Guggenbichler. Burger pen AG holds the exclusive rights to the use of this technology in writing instruments.*

clinic® *plastics disinfect themselves through a natural physical-chemical reaction. Microfine catalysts are incorporated into the clinic® plastics, which, when exposed to oxygen and atmospheric humidity, generate a high electrostatic charge on the surface and an acidic environment (pH of 4.2) that is hostile to germs.*

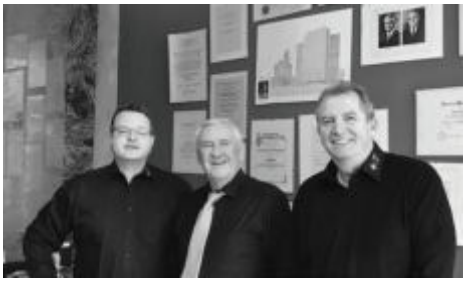

Marc Blanchard, Prof.Dr. Guggenbichler, Xavier Canton

Im Labor: Prof.Dr. Guggenbichler und Xavier Canton

Garantie:

Keine andere Methode bietet die Wirksamkeit und Langlebigkeit der **clinic®** Technologie: 10 Jahre garantiert.
clinic® Inhaltstoffe besitzen als einzige antimikrobielle Wirkstoffe die EU Biozid Zulassung. Regulation (EU) No. 528/2012 active biozide substance:
Free radicals generatet in situ from ambient air or water.
Die Inhaltsstoffe sind nachweislich nicht toxisch und zu 100% biokompatibel.

Guarantee:

*No other method is as effective and durable as the **clinic®** technology: guaranteed for 10 years. **clinic®** ingredients are the only antimicrobial active ingredients with EU biocidal approval. Regulation (EU) No. 528/2012 active biocidal substance: free radicals generated in situ from ambient air or water. The ingredients are proven to be non-toxic and 100% biocompatible..*

✷ clinic® ist eine Marke der burger pen AG.

Wirkt gegen Corona-, Grippe- und Erkältungsviren, wie auch gegen Herpes, Bakterien, Pilze, Biofilme und multiresistente Keime.
Die zurzeit beste Hygiene-Lösung für Schreibgeräte.

✷ clinic® is a trademark of burger pen AG.

Effective against Covid, flu and cold viruses, as well as against the herpes virus, bacteria, fungi, biofilms and multi-resistant germs.
Currently the best hygiene solution for writing instruments.

Beolino ✷clinic®
Cinema ✷clinic®

Beolino ✷clinic®
Cinema ✷clinic®

burger swiss pen®

	clinic® Technologie	Desinfektionsmittel & Antibiotika	Silberionen, Zink, Kupfer	Titanoxid
Technologie	Natürliches Biozid durch Katalyse	Beschichtung durch aktive Elutionsmittel	Biozide Oberfläche	Photokatalysator
Wirksamkeit gegen Keime	**HOCH** Umfassende Wirkung gegen vollständiges Keimspektrum	Limitiert Induziert multiresistente Keime	Limitiert Wirkunsspektrum eingeschränkt	Limitiert Wirkunsspektrum eingeschränkt
Wirkungsdauer	**> 10 Jahre**	Tage	Tage bis Wochen	Monate
Keine Resistenzenbildung	✓	-	-	-
Umwelt- und Hautverträglichkeit	✓	-	-	-
Toxikologisch unbedenklich	✓	-	-	-
Nutzen/Effizienz	✓	**gering**	**gering**	**gering**

Gegen Bakterien und Viren getestet
inkl. MRSA, VRE, ESBL und Legionellen
ISO 22196 und ISO 21702

Zertifiziert durch unabhängige Labore
und klinische Referenzobjekte.

Tested against bacteria and viruses
incl.MRSA, VRE, ESBL and Legionella.
ISO 22196 and ISO 21702

Certified by independent laboratories
and clinical reference projects.

Technische Daten
Beolino ✷Clinic®
Cinema ✷Clinic®

Technical Information
Beolino ✷Clinic®
Cinema ✷Clinic®

Schaft / *barrel*
Clipteil / *clip part*
Kunststoffspitze / *plastic tip*
Drücker / *plunger*

276 **278**

SGM PP/POM- DIN ISO 12757-2
Schreibspitze: Edelstahl / *writing tip: stainless steel,* Kugel / *ball :* TC M 1,0 mm, schwarz oder blau schreibend / *black or blue ink*
Schreiblänge gemäß ISZ Prüfspezifikation: bis 6000 m / *writing length as per ISZ specification: up to 6000 m*

55 x 33(37) mm **6** fbg./ col.

40 x 8 mm **6** fbg. / col.

Metallspitze glänzend 911

metal tip shiny 911

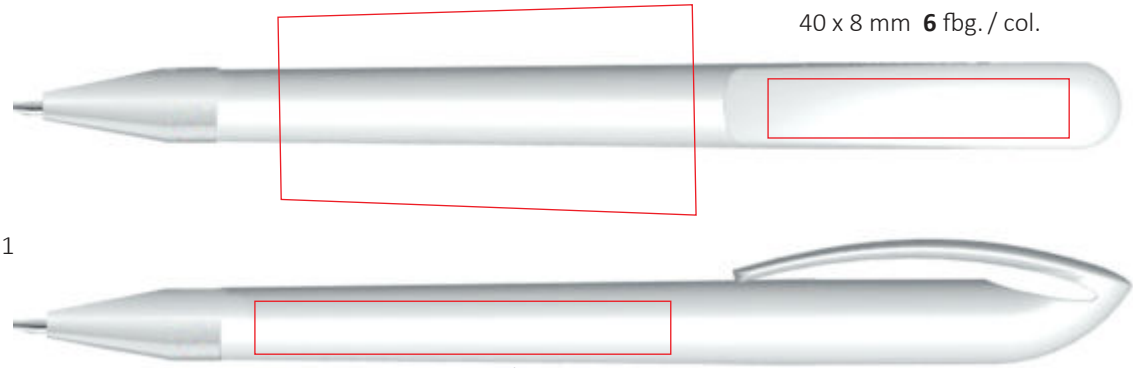

55 x 7 mm **6** fbg. / col.

35 x 16(18) mm **6** fbg. / col.

48 x 8 mm **6** fbg. / col.

60 x 7 mm **6** fbg. / col.

Beolino✷Clinic®
Cinema✷Clinic®

PROMOTIONAL GIFT AWARD 2022

910 Antimikrobieller Drehkugelschreiber, Oberfläche hochglanzpoliert. Schaft, Clipteil und Kunststoffspitze in clinic weiß® und clinic schwarz®.

911 Antimikrobieller Drehkugelschreiber, Oberfläche hochglanzpoliert. Schaft und Clipteil in clinic weiß® und clinic schwarz®. Metallspitze glänzend verchromt.

5001 Antimikrobieller Druckkugelschreiber, Schaft und Clipteil matt, Drücker hochglanzpoliert, in clinic weiß® und clinic schwarz®.

910 *Antimicrobial twist pen, polished surface. Barrel, clip and plastic tip in clinic white®* and clinic black®.

911 *Antimicrobial twist pen, polished surface. Barrel and clip in clinic white®* and clinic black®.
Shiny metal tip.

5001 *Antimicrobial push button pen, matt surface of barrel and clip, polished plunger, all in clinic white®* and clinic black®.

910

Metallspitze ist NICHT antimikrobiell!

the metal tip is **not** antimicrobial!

911

5001

Modell Cinema Basic

CINEMA – werben in XXL

Schlank und elegant und dennoch eine riesige Druckfläche, das ist CINEMA.
Ob Werbeslogan, Text und Bild- kein anderer Design Clip bietet so viel Freiraum für Informationen.
Noch nie gab es so viel Werbewirkung auf einen Blick.

Es ist der Kugelschreiber mit der idealen Druckfläche:
Entweder großformatig auf dem Clip oder rundum als Siebdruck auf dem Schaft.
Durch die ebene Fläche eignet sich der Clip besonders gut für einen QR-Code – kurz gesagt: Das ganze Internet durch einen Scan.

Harmonisch die Proportionen, schlicht & funktional das Design.
CINEMA zeigt sich in 8 satten Farben auf mattglänzender Oberfläche.
Zusätzlich gibt es CINEMA in antimikrobieller Ausführung in clinic weiß, gefertigt aus unserem weltweit patentierten ✷clinic® Kunststoff.

CINEMA- stets schreibbereit, weil ausgestattet mit der zuverlässigen, bleifreien burger sensifloat® Großraummine bis 6000m Schreiblänge.

CINEMA- der ideale Werbepartner.

Model Cinema Basic

CINEMA – advertising in XXL

Slim and elegant, and yet a huge printing area, that is CINEMA.
No matter whether it's an advertising slogan, text or image – no other design clip offers so much space for information.
Never before has there been so much advertising impact at a glance.

It is the ballpoint pen with the ideal printing area:
either in large format on the clip or screen printed all around the barrel.
The flat surface makes the clip particularly suitable for a QR code – in short: the whole Internet in one scan.

Harmonious proportions, simple and functional design.
CINEMA is presented in 8 rich colours on a matt-finished surface.
CINEMA is also available in an antimicrobial version in clinic white, made from our globally patented ✷clinic® plastic.

CINEMA – always ready to write as it is equipped with the reliable, lead-free burger sensifloat® large-capacity refill up to 6000m write-out length.

CINEMA – the ideal advertising partner.

Modell Cinema Basic

Model Cinema Basic

burger swiss pen®

Cinema

Basic

Technische Daten
Modell Cinema Basic

Technical Informations
Model Cinema Basic

Schaft / *barrel*
Clipteil / *clip part*

201 | 256 | 263 | 272 | 1728 | 9011 | 9012 | 9013

Drücker / *plunger*

201 | 256 | 263 | 272 | 1728 | 9011 | 9012 | 9013
261 | 274 | 264 | 257 | 258 | 255

Farbdefinition siehe Umschlaginnenseite / *Colour definition see inside envelope page*

SGM PP/POM- DIN ISO 12757-2
Schreibspitze: Edelstahl / *writing tip: stainless steel,* Kugel / *ball :* TC M 1,0 mm, schwarz oder blau schreibend / *black or blue ink*
Schreiblänge gemäß ISZ Prüfspezifikation: bis 6000 m / *writing length as per ISZ specification: up to 6000 m*

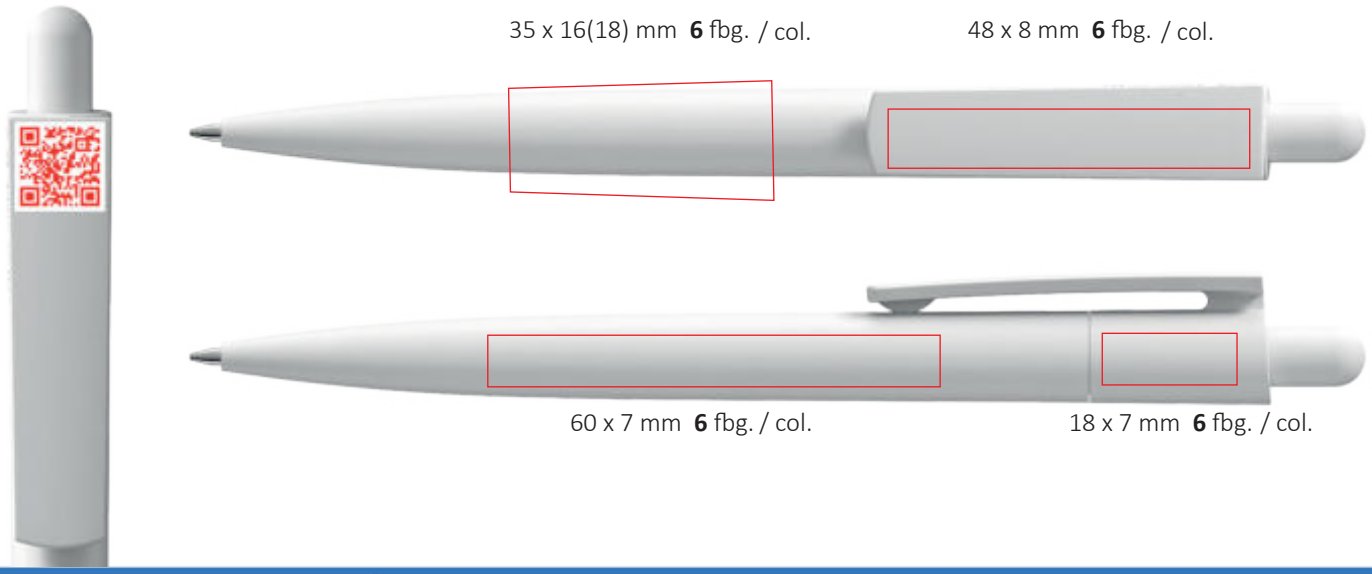

Cinema Basic

5003 Druckkugelschreiber, Schaft- und Clipoberfläche matt in 8 gedeckte Farben, alle individuell kombinierbar. Kunststoffdrücker hochglanzpoliert in 14 gedeckten Farben.

5003 *Push button pen, matt barrel and clip surface in 8 muted colours, individual colour combinations possible.*
Plunger surface polished in 14 muted colours.

5003

5003

5003

Design - Vorgeschichte
Beo

Design - History
Beo

2008

1998

1985

Modell Beo

Model Beo

burger swiss pen®

Beo

Basic

Classic

Brilliant

Sport

Identity

Freestyle

Elegance

Avantgarde

Technische Daten
Beo Basic

Technical Information
Beo Basic

Schaft / *barrel*
Clipteil / *clip part*
Applikation / *application*
Kunststoffspitze / *plastic tip*

201 | 250 | 261 | 252 | 255 | 256 | 257

Farbdefinition siehe Umschlaginnenseite / *Colour definition see inside envelope page*

SGM PP/POM- DIN ISO 12757-2
Schreibspitze: Edelstahl / *writing tip: stainless steel,* Kugel / *ball : TC M 1,0 mm, schwarz oder blau schreibend / black or blue ink*
Schreiblänge gemäß ISZ Prüfspezifikation: bis 6000 m / *writing length as per ISZ specification: up to 6000 m*

Metallspitze matt 202
metal tip matt 202

Beo Basic

201 Drehkugelschreiber, 7 gedeckte Farben, Oberfläche matt, alle individuell kombinierbar, Kunststoffspitze.

202 Drehkugelschreiber, 7 gedeckte Farben, Oberfläche matt, alle individuell kombinierbar, satinierte Metallspitze.

201 *Twist pen, 7 muted colours, matt surface, individual colour combinations possible, plastic tip.*

202 *Twist pen, 7 muted colours, matt surface, individual colour combinations possible, matt metal tip.*

201

202

202

Technische Daten
Beo Classic

Technical Information
Beo Classic

Schaft / *barrel*
Clipteil / *clip part*
Applikation / *application*
Kunststoffspitze / *plastic tip*

1854 2104

1280 1285 1290 1336 1512 1787 1817 1818 1843

Farbdefinition siehe Umschlaginnenseite / *Colour definition see inside envelope page*

SGM PP/POM- DIN ISO 12757-2
Schreibspitze: Edelstahl / *writing tip: stainless steel,* Kugel / *ball :* TC M 1,0 mm, schwarz oder blau schreibend / *black or blue ink*
Schreiblänge gemäß ISZ Prüfspezifikation: bis 6000 m / *writing length as per ISZ specification: up to 6000 m*

Metallspitze matt 204
metal tip matt 204

Beo Classic

203 Drehkugelschreiber, 11 transparente Farben, Oberfläche gefrostet, alle individuell kombinierbar, Kunststoffspitze.

203 *Twist pen, 11 transparent colours, frosted surface, individual colour combinations possible, plastic tip.*

204 Drehkugelschreiber, 11 transparente Farben, Oberfläche gefrostet, alle individuell kombinierbar, satinierte Metallspitze.

204 *Twist pen, 11 transparent colours, frosted surface, individual colour combinations possible, matt metal tip.*

Technische Daten
Beo Brilliant

Technical Information
Beo Brilliant

Schaft / *barrel*
Clipteil / *clip part*
Applikation / *application*
Kunststoffspitze / *plastic tip*

1854 2104

1280 1290 1336 1512 1787 1817 1818 1843

Farbdefinition siehe Umschlaginnenseite / *Colour definition see inside envelope page*

SGM PP/POM- DIN ISO 12757-2
Schreibspitze: Edelstahl / *writing tip: stainless steel,* Kugel / *ball :TC M 1,0 mm, schwarz oder blau schreibend / black or blue ink*
Schreiblänge gemäß ISZ Prüfspezifikation: bis 6000 m /*writing length as per ISZ specification: up to 6000 m*

Metallspitze glänzend 217
metal tip shiny 217

Beo Brilliant

216 Drehkugelschreiber, 10 transparente Farben, Oberfläche hochglanzpoliert, alle individuell kombinierbar, Kunststoffspitze.

216 *Twist pen, 10 transparent colours, polished surface, individual colour combinations possible, plastic tip.*

217 Drehkugelschreiber, 10 transparente Farben, Oberfläche hochglanzpoliert, alle individuell kombinierbar, Metallspitze glänzend verchromt.

217 *Twist pen, 10 transparent colours, polished surface, individual colour combinations possible, shiny metal tip.*

216

217

217

Technische Daten
Beo Sport

Technical Information
Beo Sport

Schaft / *barrel*

256

Clipteil / *clip part*

256

Applikation / *application*
Kunststoffspitze/ *plastic tip*

1854 2104

1280 1285 1290 1336 1512 1787 1817 1818 1843

Farbdefinition siehe Umschlaginnenseite / *Colour definition see inside envelope page*

SGM PP/POM- DIN ISO 12757-2
Schreibspitze: Edelstahl / *writing tip: stainless steel,* Kugel / *ball:* TC M 1,0 mm, schwarz oder blau schreibend /*black or blue ink*
Schreiblänge gemäß ISZ Prüfspezifikation: bis 6000 m / *writing length as per ISZ specification: up to 6000 m*

Metallspitze matt 206
metal tip mat 206

Beo Sport

205 Drehkugelschreiber, Schaft und Clipteil in kristallweiß, Oberfläche matt, Kunststoffspitze und Applikation in 11 transparenten Farben.

205 *Twist pen, barrel and clip in crystal white, matt surface, plastic tip and application in 11 transparent colours.*

206 Drehkugelschreiber, Schaft und Clipteil in kristallweiß, Oberfläche matt, Applikation in 11 transparenten Farben, satinierte Metallspitze.

206 *Twist pen, barrel and clip in crystal white, matt surface, application in 11 transparent colours, matt metal tip.*

205

206

206

Technische Daten
Beo Identity

Technical Information
Beo Identity

Schaft / *barrel* 213
Clipteil / *clip part 213*

256 | 201

Schaft / *barrel* 214
Clipteil / *clip part 214*

9006

Applikation / *application*

201 262 261 256 252 264 253 265 257 258 210 250 263 251 260 267 269
266 259 255 254 9000 9007 1854 1285 2104 1787 1336 1512 1818 1817 1339 1280 1290
1832 1843 1174

Farbdefinition siehe Umschlaginnenseite / *Colour definition see inside envelope page*

SGM PP/POM- DIN ISO 12757-2
Schreibspitze: Edelstahl / *writing tip: stainless steel,* Kugel / *ball : TC M 1,0 mm, schwarz oder blau schreibend / black or blue ink*
Schreiblänge gemäß ISZ Prüfspezifikation: bis 6000 m / *writing length as per ISZ specification: up to 6000 m*

Metallspitze glänzend 213
metal tip shiny 213

Metallspitze matt 213+214
metal tip matt 213+214

Beo Identity

213 Drehkugelschreiber, Schaft und Clipteil in kristallweiß oder schwarz, Oberfläche hochglanzpoliert, Applikation in 37 Farben, Metallspitze glänzend verchromt oder satiniert.

213 *Twist pen, barrel and clip in crystal white or black, polished surface, application in 37 colours, shiny or matt metal tip.*

214 Drehkugelschreiber, Schaft und Clipteil perlmutt lackiert, Oberfläche matt, Applikation in 37 Farben, satinierte Metallspitze.

214 *Twist pen, barrel and clip with pearlescent finish, matt surface, application in 37 colours, matt metal tip.*

213

213

214

perlmutt / pearl 9006

Technische Daten
Beo Freestyle

Technical Information
Beo Freestyle

Clipteil / *clip part*

9000

Schaft / barrel
Applikation / *application*

1854 2104

1280 1285 1290 1336 1512 1787 1817 1818 1843

201 250 261 252 255 256 257

Farbdefinition siehe Umschlaginnenseite / *Colour definition see inside envelope page*

SGM PP/POM- DIN ISO 12757-2
Schreibspitze: Edelstahl / *writing tip: stainless steel, Kugel / ball : TC M 1,0 mm, schwarz oder blau schreibend / black or blue ink*
Schreiblänge gemäß ISZ Prüfspezifikation: bis 6000 m / *writing length as per ISZ specification: up to 6000 m*

Metallspitze matt 207
metal tip matt 207

55 x 33(37) mm **6** farbig / colour

40 x 6 mm **6** farbig / colour

55 x 7 mm **6** farbig / colour

20 x 7 mm **6** farbig / colour

Beo Freestyle

207 Drehkugelschreiber, Schaft und Applikation in 7 gedeckten und 11 transparenten gefrosteten Farben, alle individuell kombinierbar, Clipteil in edler Silber-Optik, satinierte Metallspitze.

207 *Twist pen, barrel and application in 7 muted and 11 transparent frosted colours, individual colour combinations possible, clip with elegant silver surface, matt metal tip.*

207

207

207

Technische Daten
Beo Elegance

Technical Information
Beo Elegance

Applikation / *application*

9000

Schaft / *barrel*
Clipteil / *clip part*

1854

1280 1285 1290 1336 1512 1787 1817 1818 1843

Farbdefinition siehe Umschlaginnenseite / *Colour definition see inside envelope page*

SGM PP/POM- DIN ISO 12757-2
Schreibspitze: Edelstahl / *writing tip: stainless steel,* Kugel / *ball :* TC M 1,0 mm, schwarz oder blau schreibend / *black or blue ink*
Schreiblänge gemäß ISZ Prüfspezifikation: bis 6000 m / *writing length as per ISZ specification: up to 6000 m*

Metallspitze matt 208
metal tip matt 208

Beo Elegance

208 Drehkugelschreiber, Schaft und Clipteil in 10 transparenten Farben, Oberfläche gefrostet, alle individuell kombinierbar, Applikation in silber matt, satinierte Metallspitze.

208 *Twist pen, barrel and clip in 10 transparent colours, frosted surface, individual colour combinations possible, application with matt silver surface, matt metal tip.*

208

208

208

208

Technische Daten
Beo Avantgarde

Technical Information
Beo Avantgarde

Schaft / *barrel 209*
Clipteil / *clip part 209*

9000

Applikation / *application 210*
Metallspitze Gold / *metal tip shiny 210*

8000

Schaft / *barrel 210*
Clipteil / *clip part 210*

201

Schaft / *barrel 211*

5000

Applikation / *application 209, 211*

1854 2104

1280 1285 1290 1336 1512 1787 1817 1818 1843

201 250 261 252 255 256 257

Farbdefinition siehe Umschlaginnenseite /*Colour definition see inside envelope page*

SGM PP/BNP- DIN ISO 12757-2
Schreibspitze: Edelstahl / *writing tip: stainless steel,* Kugel / *ball :* TC M 1,0 mm, schwarz oder blau schreibend / *black or blue ink*
Schreiblänge gemäß ISZ Prüfspezifikation: bis 10000 m / *writing length as per ISZ specification: up to 10000 m*

Metallspitze matt 209, 211
metal tip matt 209, 211

Metallspitze gold 210
metal tip gold 210

55 x 33(37) mm **6** farbig / colour

40 x 6 mm **6** farbig / colour

55 x 7 mm **6** farbig / colour

20 x 7 mm **6** farbig / colour

Beo Avantgarde

209 Drehkugelschreiber, Schaft und Clipteil in edler Silber-Optik, Oberfläche matt, Applikation in 7 gedeckten und 11 transparenten Farben, satinierte Metallspitze.

209 *Twist pen, barrel and clip with elegant silver surface, matt surface, application in 7 muted and 11 transparent colours, matt metal tip.*

210 Drehkugelschreiber, Schaft und Clipteil in schwarz gedeckt, Oberfläche matt, Applikation in Gold-Optik, Metallspitze lackiert in Gold glänzend.

210 *Twist pen, barrel and clip in muted black, matt surface, application in gold surface, metal tip with polished gold varnish.*

211 Drehkugelschreiber, Schaft in carbon-like look, Clipteil in edler Silber-Optik, Applikation in 7 gedeckten und 11 transparenten Farben, satinierte Metallspitze.

211 *Twist pen, barrel with carbon-like look, clip with elegant silver surface, application in 7 muted and 11 transparent colours, matt metal tip.*

209

210

211

Design - Vorgeschichte
Beolino

Design - History
Beolino

2012

2008

1998

1985

s w i s s m a d e

Modell Beolino

Model Beolino

burger swiss pen®

Beolino

Brilliant

Freestyle

Neon

Technische Daten
Beolino

Technical Information
Beolino

Schaft / *barrel*
Clipteil / *clip part*
Kunststoffspitze / *plastic tip*

201 256

1290 1787 1817 1818 1843 1854 2104

Clipteil 903 / *clip part 903*

9000

Farbdefinition siehe Umschlaginnenseite / *Colour definition see inside envelope page*

SGM PP/POM- DIN ISO 12757-2
Schreibspitze: Edelstahl / *writing tip: stainless steel, Kugel / ball :* TC M 1,0 mm, schwarz oder blau schreibend / *black or blue ink*
Schreiblänge gemäß ISZ Prüfspezifikation: bis 6000 m /*writing length as per ISZ specification: up to 6000 m*

Metallspitze glänzend 902
metal tip shiny 902

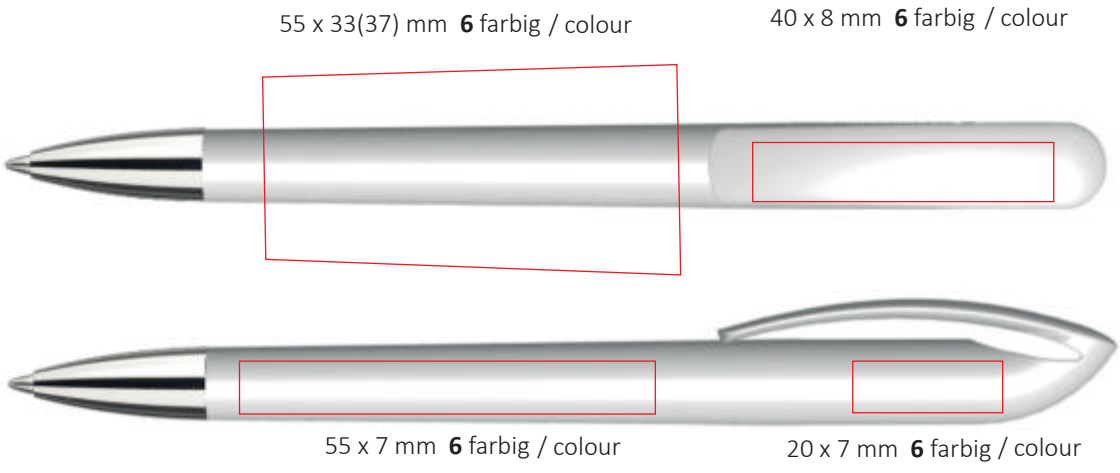

Metallspitze matt 903
metal tip matt 903

Beolino Brilliant

901 Drehkugelschreiber, Oberfläche hochglanzpoliert, Schaft, Clipteil und Kunststoffspitze in 2 gedeckten und 7 transparenten Farben, alle individuell kombinierbar.

901 *Twist pen, polished surface, barrel, clip and plastic tip in 2 muted and 7 transparent colours, individual colour combinations possible.*

Beolino Freestyle

902 Drehkugelschreiber, Oberfläche hochglanzpoliert, Schaft und Clipteil in 2 gedeckten und 7 transparenten Farben, alle individuell kombinierbar, Metallspitze glänzend verchromt.

902 *Twist pen, polished surface, barrel and clip in 2 muted and 7 transparent colours, individual colour combinations possible, shiny metal tip.*

903 Drehkugelschreiber, Oberfläche hochglanz poliert, Schaft in 2 gedeckten und 7 transparenten Farben, Clipteil in edler Silber-Optik, satinierte Metallspitze.

903 *Twist pen, polished surface, barrel in 2 muted and 7 transparent colours, clip with elegant silver surface, matt metal tip.*

901

902

903

Technische Daten
Beolino Neon

Technical Information
Beolino Neon

Schaft / *barrel*
Clipteil / *clip part*

9011 9012 9013

Farbdefinition siehe Umschlaginnenseite / *Colour definition see inside envelope page*

SGM PP/POM- DIN ISO 12757-2
Schreibspitze: Edelstahl / *writing tip: stainless steel*Kugel / *ball :TC M 1,0 mm, schwarz oder blau schreibend / black or blue ink*
Schreiblänge gemäß ISZ Prüfspezifikation: bis 6000 m / *writing length as per ISZ specification: up to 6000 m*

Metallspitze glänzend 907
metal tip shiny 907

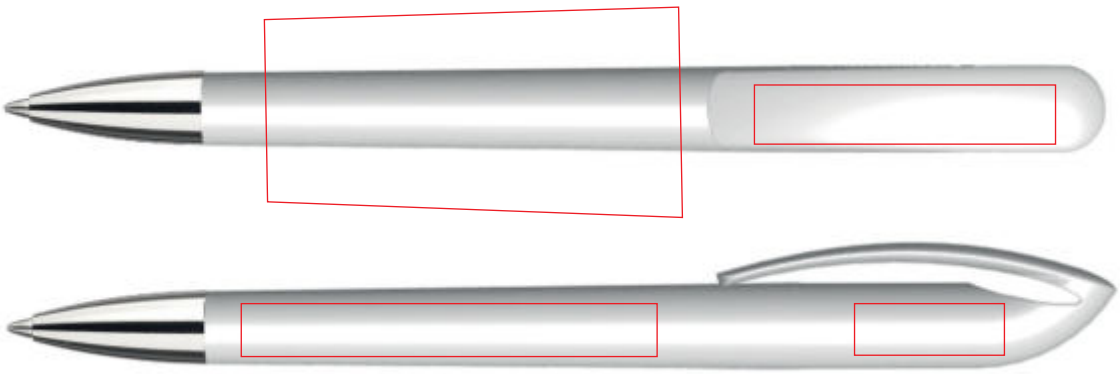

907 Drehkugelschreiber, Oberfläche hochglanzpoliert, Schaft und Clipteil in 3 NEON-Farben, Metallspitze glänzend verchromt.

907 *Twist pen, polished surface, barrel and clip in 3 neon colours, shiny metal tip.*

Beolino *Neon*

907

907

907

Modell Elan

Model Elan

ELAN

Der Dynamische
The Dynamic

Ein typischer Vertreter einer neuen und leistungsfähigen Generation. Mit markantem Dreieck wirbt er in 12 Standardfarben für seine Brillanz, Blickfang und Schmuckstück zugleich. Die Drehmechanik schaltet weich und die Großraummine spurt zuverlässig, so wie man es von Schweizer Wertarbeit gewohnt ist. Die Spitze ist aus vollem Metall gedreht und mit Hochglanz Finish veredelt. Sein Design gewinnt die Aufmerksamkeit der anspruchs-vollsten Augen. Ob in transparenter oder gedeckter Farbe - er ist stets der edle Repräsentant Ihrer Werbung.

Das verspricht Ihnen die Schweiz.
welcome to quality.

A typical representative of a new high-performance generation.
Its triangular shape on the top makes it a brilliant piece of jewelry that delights in 12 standard colours. The twist mechanism turns smoothly and the long-lasting large-capacity refill once again proves the high quality of Swiss workmanship. The tip is turned from solid metal and polished for a perfect finish. Its design convinces even the most demanding users. Whether you go for the transparent or the muted colours - this pen will certainly become a high-class repre-sentative for your promotional needs.

This is the promise.
Welcome to quality.

s w i s s m a d e

Modell Elan

Model Elan

burger swiss pen®

Elan

Brilliant

Elegance

Magic

Technische Daten
Elan Brilliant

Technical Information
Elan Brilliant

Schaft / *barrel*
Clipteil / *clip part*
Applikation / *application*
Kunststoffspitze / *plastic tip*

201 256 1854 2104

1280 1290 1336 1512 1787 1817 1818 1843

Farbdefinition siehe Umschlaginnenseite / *Colour definition see inside envelope page*

SGM PP/POM- DIN ISO 12757-2
Schreibspitze: Edelstahl / *writing tip: stainless steel, Kugel / ball :* TC M 1,0 mm, schwarz oder blau schreibend / *black or blue ink*
Schreiblänge gemäß ISZ Prüfspezifikation: bis 6000 m / *writing length as per ISZ specification: up to 6000 m*

Metallspitze glänzend 1005
metal tip shiny 1005

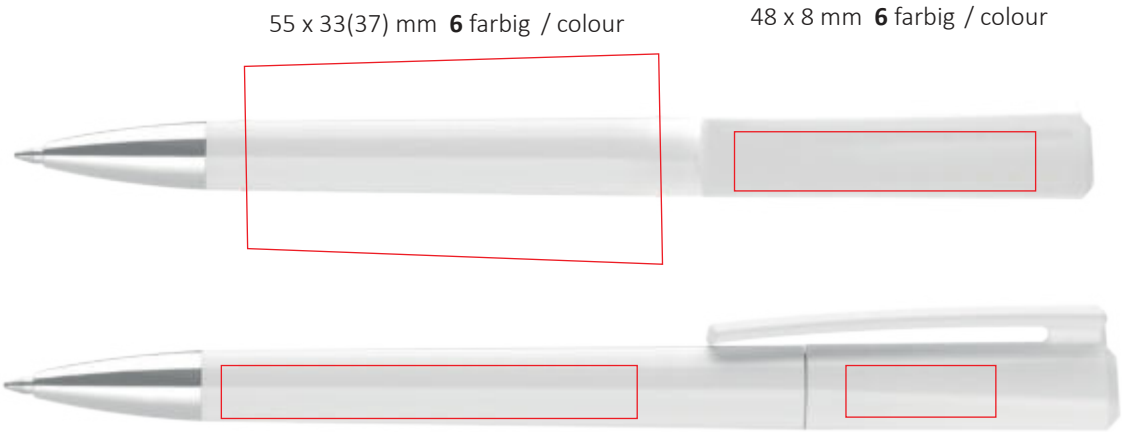

Elan Brilliant

1004 Drehkugelschreiber, Schaftoberfläche hochglanzpoliert, Clipoberfläche gefrostet, 2 gedeckte und 10 transparente Farben, alle individuell kombinierbar, Kunststoffspitze.

1004 *Twist pen, polished barrel surface, frosted clip surface, 2 muted and 10 transparent colours, individual colour combinations possible, plastic tip.*

1005 Drehkugelschreiber, Schaftoberfläche hochglanzpoliert, Clipoberfläche gefrostet, 2 gedeckte und 10 transparente Farben, alle individuell kombinierbar, Metallspitze glänzend verchromt.

1005 *Twist pen, polished barrel surface, frosted clip surface, 2 muted and 10 transparent colours, individual colour combinations possible, shiny metal tip.*

1004

1004

1005

Technische Daten
Elan Elegance

Technical Information
Elan Elegance

Applikation / *application 1002*

9000

Applikation / *application 1003*

9007

Schaft / *barrel*
Clipteil / *clip part*

201 256 1854 2104

1280 1290 1336 1512 1787 1817 1818 1843

Farbdefinition siehe Umschlaginnenseite / *Colour definition see inside envelope page*

SGM PP/POM - DIN ISO 12757-2
Schreibspitze: Edelstahl / *writing tip: stainless steel,* Kugel / *ball :* TC M 1,0 mm, schwarz oder blau schreibend / *black or blue ink*
Schreiblänge gemäß ISZ Prüfspezifikation: 6000 m / *writing length as per ISZ specification: 6000 m*

Metallspitze matt 1002
metal tip matt 1002

Metallspitze glänzend 1003
metal tip shiny 1003

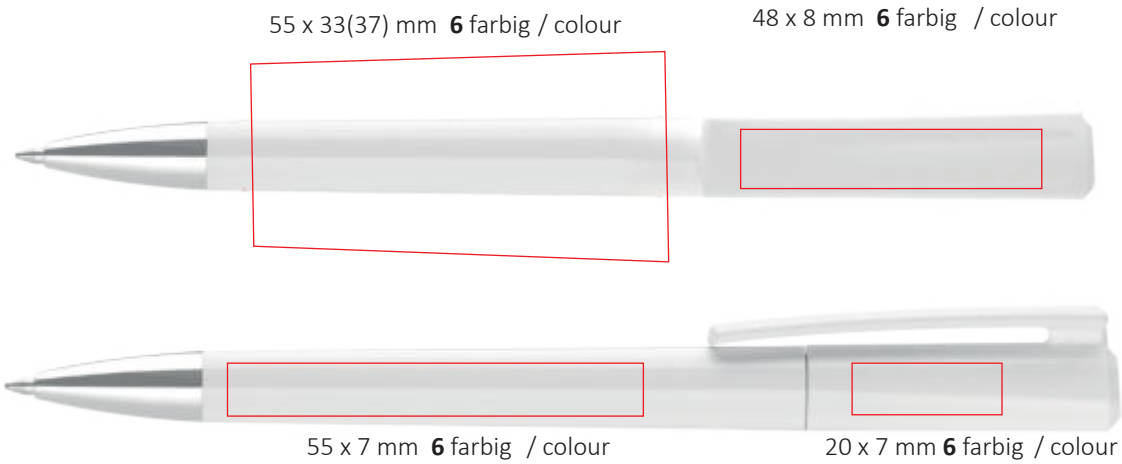

Elan Elegance

1002 Drehkugelschreiber, Schaftoberfläche hochglanzpoliert, Clipoberfläche gefrostet, Clipteil und Schaft in 2 gedeckten und 10 transparenten Farben, alle individuell kombinierbar, Applikation in edler Silber-Optik matt, satinierte Metallspitze.

1002 *Twist pen, polished barrel surface, frosted clip surface, clip and barrel in 2 muted and 10 transparent colours, individual colour combinations possible, application with elegant matt silver surface, matt metal tip.*

1003 Drehkugelschreiber, Schaftoberfläche hochglanzpoliert, Clipoberfläche gefrostet, Clipteil und Schaft in 2 gedeckten und 10 transparenten Farben, alle individuell kombinierbar, Applikation in edler Silber-Optik glänzend, Metallspitze glänzend verchromt.

1003 *Twist pen, polished barrel surface, frosted clip surface, clip and barrel in 2 muted and 10 transparent colours, individual colour combinations possible, application with elegant polished silver surface, shiny metal tip.*

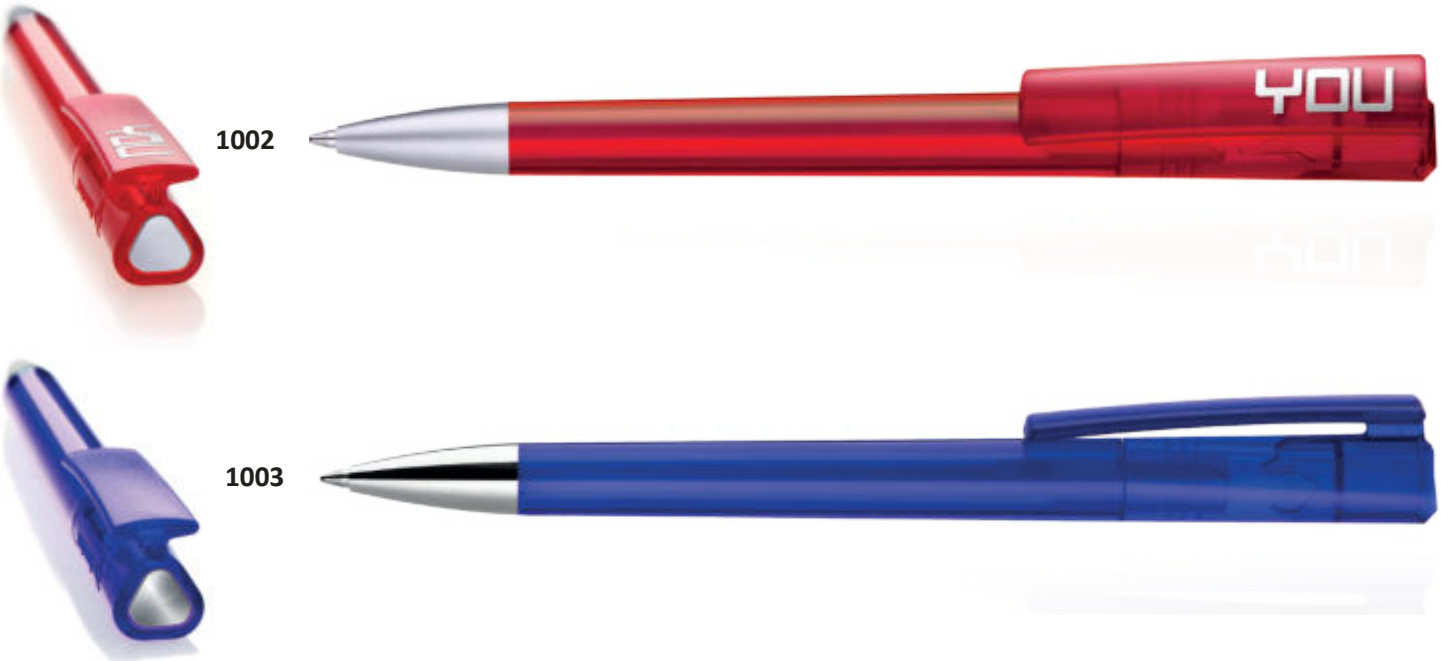

Technische Daten
Elan Magic

Technical Information
Elan Magic

Clipteil / *clip part*

2104

Schaft / *barrel*
Applikation / *application*
Kunststoffspitze / *plastic tip*

201 256 1854 2104

1280 1290 1336 1512 1787 1817 1818 1843

Farbdefinition siehe Umschlaginnenseite / *Colour definition see inside envelope page*

SGM PP/POM - DIN ISO 12757-2
Schreibspitze: Edelstahl / *writing tip: stainless steel,* Kugel / *ball :*TC M 1,0 mm, schwarz oder blau schreibend / *black or blue ink*
Schreiblänge gemäß ISZ Prüfspezifikation: 6000 m / *writing length as per ISZ specification: 6000 m*

Metallspitze glänzend 1007
metal tip shiny 1007

ELAN Magic

PROMOTIONAL GIFT AWARD 2015

1006 Drehkugelschreiber, Schaftoberfläche hochglanzpoliert, Clipoberfläche gefrostet, Clipteil immer transparent glasklar. Schaft, Applikation und Kunststoffspitze in 2 gedeckten und 10 transparenten Farben, alle individuell kombinierbar, Clipoberteil befüllbar, Füllung immer Kundenbeistellung.

1006 *Twist pen, polished barrel surface, frosted clip surface, clip always in transparent clear colour. Barrel, application and plastic tip in 2 muted and 10 transparent colours, individual colour combinations possible, upper part of clip fillable filling must be provided by customer.*

1007 Drehkugelschreiber, Schaftoberfläche hochglanzpoliert, Clipoberfläche gefrostet, Clipteil immer transparent glasklar. Schaft und Applikation in 2 gedeckten und 10 transparenten Farben, alle individuell kombinierbar, Metallspitze glänzend verchromt, Clipoberteil befüllbar, Füllung immer Kundenbeistellung.

1007 *Twist pen, polished barrel surface, frosted clip surface, clip always in transparent clear colour. Barrel and application in 2 muted and 10 transparent colours, individual colour combinations possible, shiny metal tip, upper part of clip fillable; filling must be provided by customer.*

1006

1007

Modell Delta

Model Delta

Delta - ein Schreibgerät der Oberklasse.

Delta - a high-class writing implement.

Seine klare und ausgewogene Erscheinung macht ihn zum begehrten Designobjekt. Drücker und Spitze sind aus massivem Metall gedreht. Das mattchrom Finish harmoniert mit den seidenmatten Oberflächen. Der Clip, hochglanzpoliert, ist extrabreit und stabil: „Eine XXL-Fläche für Ihre Werbung.“ Die Großraummine mit Edelstahlspitze schreibt 6000 Meter. Wie immer das Original aus dem Hause burger swiss pen.

Its clear and balanced appearance makes it an appealing piece of design. Push button and tip are turned from solid metal. The matt chrome finish complements the satin-finish surfaces. The polished clip is extra wide and robust: Your personal „billboard“ on a pen. The large-capacity refill with its stainless steel tip writes for more than 6000 meters. A true burger swiss pen original.

Welcome to quality.

Welcome to quality.

s w i s s m a d e

burger swiss pen ®

Delta

Basic

Classic

Sport

Neon

Premium

Freestyle

Soft

Technische Daten
Delta Basic

Technical Information
Delta Basic

Schaft / *barrel*
Clipteil / *clip part*
Applikation / *application*
Kunststoffspitze / *plastic tip*

201 | 250 | 261 | 252 | 255 | 256 | 257

Farbdefinition siehe Umschlaginnenseite / *Colour definition see inside envelope page*

SGM PP/POM - DIN ISO 12757-2
Schreibspitze: Edelstahl / *writing tip: stainless steel,* Kugel / *ball :* TC M 1,0 mm, schwarz oder blau schreibend / *black or blue ink*
Schreiblänge gemäß ISZ Prüfspezifikation: bis 6000 m / *writing length as per ISZ specification: up to 6000 m*

Metallspitze matt 802
metal tip matt 802

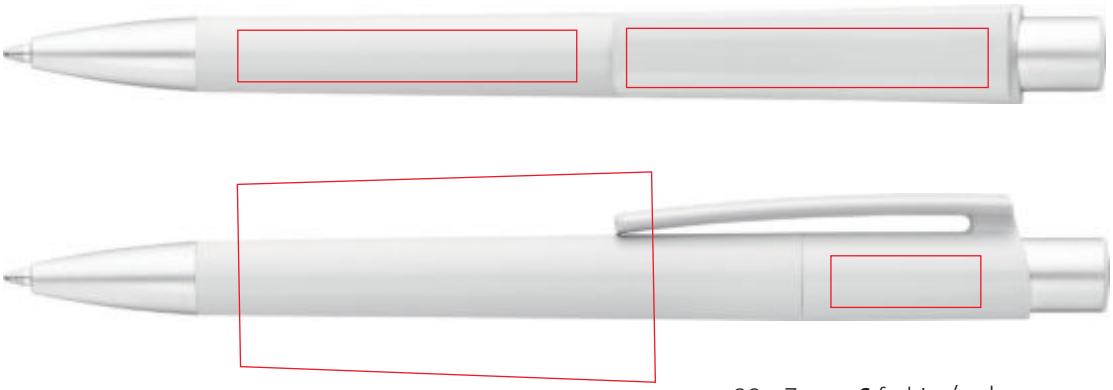

9 mm **3** farbig / colour

Delta Basic

801 Druckkugelschreiber, Schaftoberfläche matt, Clipoberfläche hochglanzpoliert, 7 gedeckte Farben, alle individuell kombinierbar, satinierte Metallkappe, Kunststoffspitze.

801 *Push button pen, matt barrel surface, polished clip surface, 7 muted colours, individual colour combinations possible, satin-finish metal cap, plastic tip.*

802 Druckkugelschreiber, Schaftoberfläche matt, Clipoberfläche hochglanzpoliert, 7 gedeckte Farben, alle individuell kombinierbar, satinierte Metallkappe und Metallspitze.

802 *Push button pen, matt barrel surface, polished clip surface, 7 muted colours, individual colour combinations possible, satin-finish metal cap and metal tip.*

801

802

802

Technische Daten
Delta Classic

Technical Information
Delta Classic

Schaft / *barrel*
Clipteil / *clip part*
Applikation / *application*
Kunststoffspitze / *plastic tip*

1854 2104

1280 1285 1290 1336 1512 1787 1817 1818 1843

Farbdefinition siehe Umschlaginnenseite / *Colour definition see inside envelope page*

SGM PP/POM - DIN ISO 12757-2
Schreibspitze: Edelstahl / *writing tip: stainless steel,* Kugel / *ball :* TC M 1,0 mm, schwarz oder blau schreibend / *black or blue ink*
Schreiblänge gemäß ISZ Prüfspezifikation: bis 6000 m / *writing length as per ISZ specification: up to 6000 m*

Metallspitze matt 804
metal tip matt 804

9 mm **3** farbig / colour

45 x 7 mm **6** farbig / colour

48 x 8 mm **6** farbig / colour

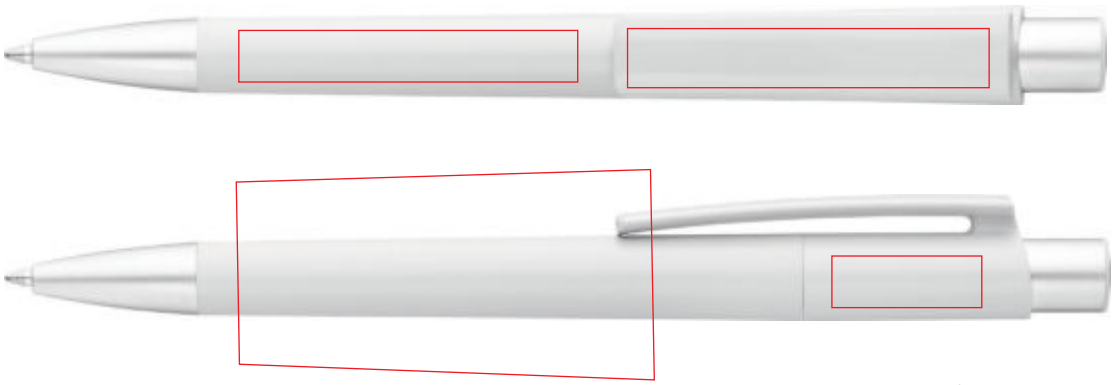

75 x 33(37) mm **6** farbig / colour

20 x 7 mm **6** farbig / colour

Delta Classic

803 Druckkugelschreiber, Schaftoberfläche gefrostet, Clipoberfläche hochglanzpoliert, 11 transparente Farben, alle individuell kombinierbar, satinierte Metallkappe, Kunststoffspitze.

803 *Push button pen, frosted barrel surface, polished clip surface, 11 transparent colours, individual colour combinations possible, satin-finish metal cap, plastic tip.*

804 Druckkugelschreiber, Schaftoberfläche gefrostet, Clipoberfläche hochglanzpoliert, 11 transparente Farben, alle individuell kombinierbar, satinierte Metallkappe und Metallspitze.

804 *Push button pen, frosted barrel surface, polished clip surface, 11 transparent colours, individual colour combinations possible, satin-finish metal cap and metal tip.*

803

804

804

Technische Daten
Delta Sport

Technical Information
Delta Sport

Schaft / *barrel*

256

Clipteil / *clip part*

256

Applikation / *application*
Kunststoffspitze / *plastic tip*

1854 2104

1280 1285 1290 1336 1512 1787 1817 1818 1843

Farbdefinition siehe Umschlaginnenseite / *Colour definition see inside envelope page*

SGM PP/POM - DIN ISO 12757-2
Schreibspitze: Edelstahl / *writing tip: stainless steel*, Kugel / *ball :* TC M 1,0 mm, schwarz oder blau schreibend / *black or blue ink*
Schreiblänge gemäß ISZ Prüfspezifikation: bis 6000 m / *writing length as per ISZ specification: up to 6000 m*

Metallspitze matt 806
metal tip matt 806

9 mm **3** farbig / colour

45 x 7 mm **6** farbig / colour

48 x 8 mm **6** farbig / colour

75 x 33(37) mm **6** farbig / colour

20 x 7 mm **6** farbig / colour

Delta Sport

805 Druckkugelschreiber, Schaftoberfläche matt, Clipoberfläche hochglanzpoliert, Schaft und Clipteil in kristallweiß, Kunststoffspitze und Applikation in 11 transparenten Farben, satinierte Metallkappe.

806 Druckkugelschreiber, Schaftoberfläche matt, Clipoberfläche hochglanzpoliert, Schaft und Clipteil in kristallweiß, Applikation in 11 transparenten Farben, satinierte Metallkappe und Metallspitze.

805 *Push button pen, matt barrel surface, polished clip surface, barrel and clip in crystal white, plastic tip and application in 11 transparent colours, satin-finish metal tip.*

806 *Push button pen, matt barrel surface, polished clip surface, barrel and clip in crystal white, application in 11 transparent colours, satin-finish metal cap and metal tip.*

Technische Daten
Delta Neon

Technical Information
Delta Neon

Schaft / *barrel*
Clipteil / *clip part*
Applikation / *application*

9011 9012 9013

Farbdefinition siehe Umschlaginnenseite / *Colour definition see inside envelope page*

SGM PP/POM - DIN ISO 12757-2
Schreibspitze: Edelstahl / *writing tip: stainless steel* , Kugel / *ball :* TC M 1,0 mm, schwarz oder blau schreibend / *black or blue ink*
Schreiblänge gemäß ISZ Prüfspezifikation: bis 6000 m / *writing length as per ISZ specification: up to 6000 m*

Metallspitze matt 811
metal tip matt 811

9 mm **3** farbig / colour

45 x 7 mm **6** farbig / colour

48 x 8 mm **6** farbig / colour

75 x 33(37) mm **6** farbig / colour

20 x 7 mm **6** farbig / colour

811 Druckkugelschreiber, Schaft, Clipteil und Applikation in 3 NEON Farben, Kunststoffoberfläche matt, satinierte Metallkappe und Metallspitze.

811 *Push button pen, barrel, clip and application in 3 Neon colours, matt surface, satin-finish metal cap and metal tip.*

Delta Neon

811

811

811

Applikation / *application* **807/808**
Clipteil / *clip part*

9000 | 9006 | 201

Farbdefinition siehe Umschlaginnenseite / *Colour definition see inside envelope page*

SGM PP/BNP - DIN ISO 12757-2
Schreibspitze: Edelstahl / *writing tip: stainless steel* Kugel / *ball* :TC M 1,0 mm, schwarz oder blau schreibend / *black or blue ink*
Schreiblänge gemäß ISZ Prüfspezifikation: bis **10.000 m** /*writing length as per ISZ specification: up to **10.000 m***

Metallspitze matt 807/808
metal tip matt 807/808

9 mm **3** farbig / colour

45 x 7 mm **6** farbig / colour

48 x 8 mm **6** farbig / colour

75 x 33(37) mm **6** farbig / colour
(nur / only 807)

20 x 7 mm **6** farbig / colour

Delta Premium

807 Druckkugelschreiber, Schaft, Clipteil und Applikation mit Oberfläche in edler Lackierung, Oberfläche matt, satinierte Metallkappe und Metallspitze.

808 Druckkugelschreiber, Schaft in Carbon- like look, Clipteil und Applikation in Vollfarbe schwarz, Clipoberfläche hochglanzpoliert, satinierte Metallkappe und Metallspitze.

807 *Push button pen, barrel, clip and application with elegant surface finish, matt surface, satin-finish metal cap and metal tip.*

808 *Push button pen, barrel with carbon-like look, clip and application in solid black, polished clip surface, satin-finish metal cap and metal tip.*

807

matt silber / silver matt S9000

807

perlmutt / pearl S9006

807

matt schwarz / black matt S9010

808

carbon-like S5000

Technische Daten
Delta Freestyle

Technical Information
Delta Freestyle

Clipteil / *clip part*

9000

Applikation / *application* **810**

9000

Schaft / *barrel*
Applikation / *application*

1854 2104

1280 1285 1290 1336 1512 1787 1817 1818 1843

201 250 261 252 255 256 257

Farbdefinition siehe Umschlaginnenseite / *Colour definition see inside envelope page*

SGM PP/POM - DIN ISO 12757-2
Schreibspitze: Edelstahl / *writing tip: stainless steel*, Kugel / *ball* : TC M 1,0 mm, schwarz oder blau schreibend / *black or blue ink*
Schreiblänge gemäß ISZ Prüfspezifikation: bis 6000 m / *writing length as per ISZ specification: up to 6000 m*

Metallspitze matt 809/810
metal tip matt 809/810

45 x 7 mm **6** farbig / colour

48 x 8 mm **6** farbig / colour

9 mm **3** farbig / colour

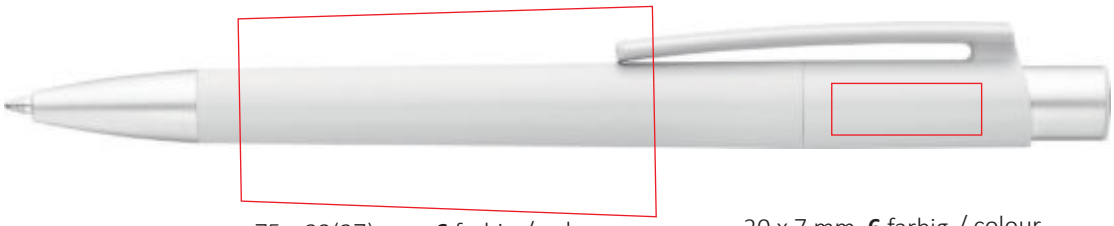

75 x 33(37) mm **6** farbig / colour

20 x 7 mm **6** farbig / colour

Delta Freestyle

809 Druckkugelschreiber, Schaft und Applikation in 7 gedeckten und 11 transparent, gefrosteten Farben, individuell kombinierbar, Clipteil in edler Silber-Optik matt, satinierte Metallkappe und Metallspitze.

809 *Push button pen, barrel and application in 7 muted and 11 transparent frosted colours, individual colour combinations possible, clip with elegant matt silver surface, satin-finish metal cap and metal tip.*

810 Druckkugelschreiber, Schaft in 7 gedeckten und 11 transparent gefrosteten Farben, individuell kombinierbar, Clipteil und Applikation in edler Silber-Optik matt, satinierte Metallkappe und Metallspitze.

810 *Push button pen, barrel in 7 muted and 11 transparent frosted colours, individual colour combinations possible, clip and application with elegant matt silver surface, satin-finish metal cap and metal tip.*

Technische Daten
Delta Soft

Technical Information
Delta Soft

Clipteil / *clip part*

9000

Schaft / *barrel*
Applikation / *application*

9011 9012 9013 1728 201 271 272 273 274

Farbdefinition siehe Umschlaginnenseite / *Colour definition see inside envelope page*

sensifloat® deluxe

SGM PP/POM - DIN ISO 12757-2
Schreibspitze: Edelstahl / *writing tip: stainless steel*, Kugel / *ball :* TC M 1,2 mm, schwarz oder blau schreibend / *black or blue ink*
Schreiblänge gemäß ISZ Prüfspezifikation: bis 5000 m */writing length as per ISZ specification: up to 5000 m*

Metallspitze matt 813
metal tip matt 813

9 mm **3** farbig / colour

45 x 7 mm **6** farbig / colour

48 x 8 mm **6** farbig / colour

75 x 33(37) mm **6** farbig / colour

20 x 7 mm **6** farbig / colour

Delta Soft

813 Druckkugelschreiber, Schaft Softtouch-Oberfläche und Applikation in 9 gedeckten Farben, Clipteil in edler Silber-Optik matt, satinierte Metallkappe und Metallspitze. Mit sensifloat® deluxe Mine.

813 *Push button pen, barrel softtouch surface in 9 muted colours, application in 9 muted colours. Clip with elegant silver surface, satin-finish metal cap and metal tip. With refill sensifloat® deluxe.*

813

813

813

Modell Alpha

Model Alpha

Alpha

Hier kommt die neue Sachlichkeit.
Im Blickpunkt: Der Clip- Edelstahl pur, matt gebürstet.
Seine klare und funktionale Gestaltung führt die konsequente Designlinie der burgerswisspen Schreibgeräte fort.
Noch nie wurde so elegant und funktional zugleich geworben.
Ein Novum sind seine breiten Seitenflächen. In dieser exponierten Position wird ihr Logo zum Blickfang- wahlweise als Lasergravur oder als abriebfester Mehrfarbendruck.
Prägnanter kann man Zeichen und Signets nicht platzieren. Immer im Fokus: Ihr Slogan, Ihr Logo, Ihr Produkt, Ihre Dienstleistung.
Die Schreibtechnik ist auf dem bekannt hohen Niveau Schweizer Fertigung. Sanftes Spuren und bis zu 10.000 Meter zuverlässige Schreiblänge garantiert die burger sensifloat® Metallmine.
ALPHA Basic erhalten Sie in 10 kräftigen Basic Farbtönen, auf fein mattierter Oberfläche.
Begreifen Sie ihren Werbekugelschreiber als zuverlässigen Botschafter. So funktioniert Kundenbindung durch ein solides und langlebiges Produkt über Jahre hinweg So funktioniert haptische Kommunikation.
Die Strategie der Langlebigkeit war schon immer ein wesentlicher Teil unseres Selbstverständnisses. Ressourcen schonen durch solide und langlebige Produkte, diese Politik leben wir seit Jahrzehnten konsequent. Selbstverständlich kann man die Großraummine mit bewährter burger sensifloat® Technik auswechseln so oft man will.

ALPHA ist Werbung die wirkt!

Alpha

Here comes the new practicality.
In focus: The clip – pure stainless steel, matt brushed.
The clear and functional design continues the consequent design line of burgerswisspen writing instruments.
Advertising has never been so elegant and functional at the same time.
New are the wide side faces. In this exposed position, your logo becomes an eyecatcher – either as laser engraving or as abrasion-resistant multicolour print.
Signs and signets couldn't be placed more eye-catching. Always in focus: your slogan, your logo, your product, your service.

The writing technology is on the known high level of Swiss manufacturing. The burger sensifloat® metal refill guarantees smooth writing and 10.000 metres of reliable writing length.

ALPHA Basic is available in 10 vibrant basic colours, on a fine-matted surface.

Understand your advertising ballpoint pen as reliable ambassador.
Thus, a robust and durable product assures customer retention for years. This is how haptic communication works.

The strategy of durability has always been an important part of our identity – saving resources through robust and durable products. We have been living this policy for decades - consistently.
With the trusted burger sensifloat® technology, the large capacity refill can of course be replaced as often as you like.

ALPHA is advertisement that works!

s w i s s m a d e

burger swiss pen ®

Alpha

Basic

Technische Daten
Alpha

Technical Information
Alpha

Clipteil / *clip part*
Schaft / *barrel*
Applikation / *application*

256 | 201 | 271 | 272 | 273 | 274 | 1728
9011 | 9012 | 9013

Farbdefinition siehe Umschlaginnenseite / *Colour definition see inside envelope page*

SGM PP/BNP - DIN ISO 12757-2
Schreibspitze: Edelstahl / *writing tip: stainless steel*, Kugel / *ball :* TC M 1,0 mm, schwarz oder blau schreibend / *black or blue ink*
Schreiblänge gemäß ISZ Prüfspezifikation: bis 10.000 m / *writing length as per ISZ specification: up to 10.000 m*

Metallspitze matt 1201

9 mm **3** farbig / colour

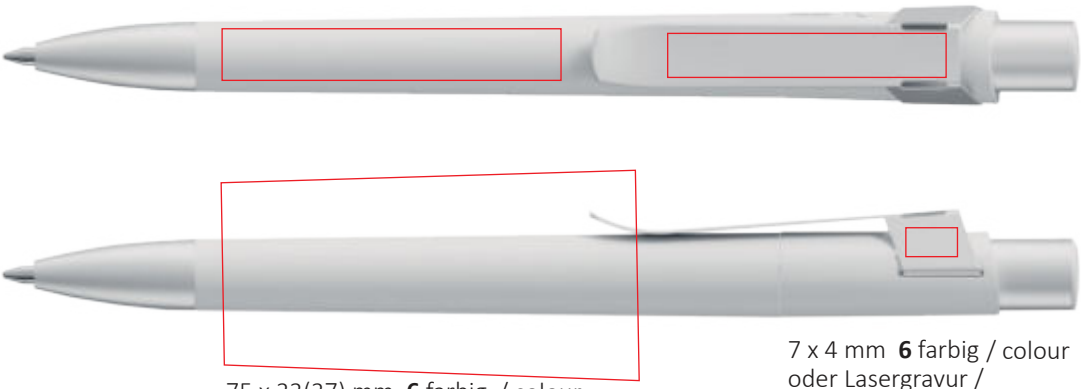

Alpha Basic

1201 Druckkugelschreiber; Schaft,Oberteil und Applikation in 10 gedeckten Farben, individuell kombinierbar, Clip aus Edelstahl matt, satinierte Metallkappe und Metallspitze.

1201 *Push button pen; barrel, upper part and application in 10 muted colours, individual colour combinations possible, clip made of stainless steel, satin-finish metal cap and metal tip.*

1201

1201

1201

Modell Prisma

Model Prisma

Prisma - im Focus der Werbung

Elegant in der Linienführung und hochwertig verarbeitet - Prisma zählt zur Oberklasse der Werbekugelschreiber. Der Werbeaufdruck steht gestochen scharf auf dem polierten Clipcover- alternativ - für immer geschützt unter dem glasklaren Clipcover.

9 zeitgemässe Standard Farbtöne in matt erodiert und 9 soft touch Oberfächen lassen keine Wünsche offen.

Die burger swiss pen sensifloat® Mine spurt in der gewohnten Schweizer Präzision zuverlässig und kilometerweit.

Prisma - a promo must-have

With its elegant design and the first-class materials, Prisma is a must-have when it comes to promo products. Your message is either sharply printed on a polished clip - cover or protected under a transparent clipcover.

9 matt, eroded modern standard colours and 9 soft-touch surfaces will surely meet all your requirements.

The burger swiss pen sensifloat® refill is precise as usual and reliably lasts for kilometers.

s w i s s m a d e

Clipcover

Modell Prisma

Model Prisma

burger swiss pen®

Prisma

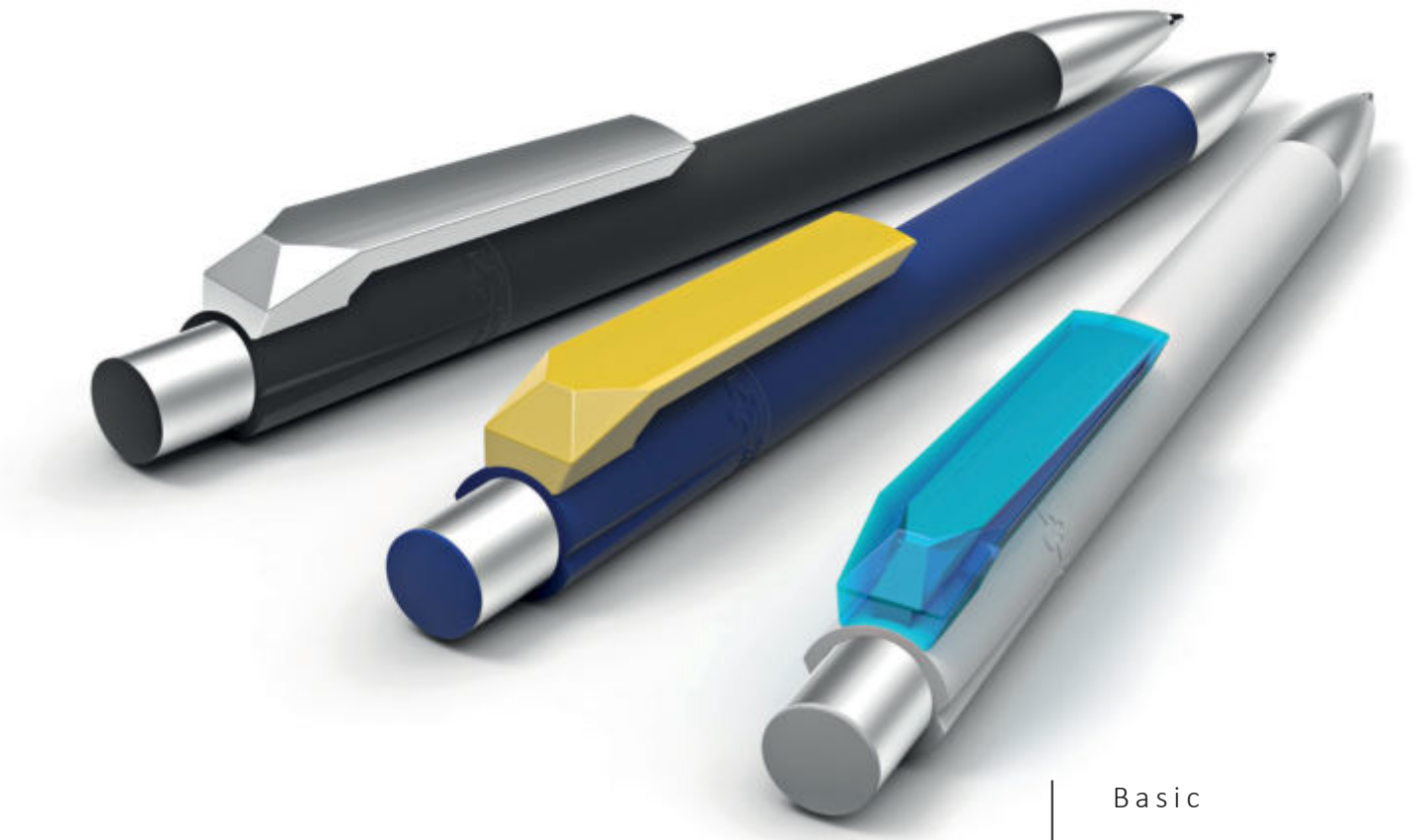

Basic

Basic Crystal

Soft Basic

Soft Crystal

Soft Premium

Technische Daten
Prisma Basic

Technical Information
Prisma Basic

alle Teile / *all parts*

256 | 201 | 271 | 272 | 273 | 274 | 255 | 261 | 270

1104 + 1105: zusätzliche Farben Clipcover, Applikation und Kunststoffspitze / *1104 + 1105: additional colours clipcover, application and plastic tip*

1854 | 1174 | 1290 | 1336 | 1512 | 1787 | 1817 | 1339

Clipcover 1106 + 1107 / *clipcover 1106 + 1107*

1616

SGM PP/POM - DIN ISO 12757-2
Schreibspitze: Edelstahl / *writing tip: stainless steel* , Kugel / *ball :* TC M 1,0 mm, schwarz oder blau schreibend / *black or blue ink*
Schreiblänge gemäß ISZ Prüfspezifikation: bis 6000 m / *writing length as per ISZ specification: up to 6000 m*

Metallspitze matt 1105 / 1107
metal tip matt 1105 / 1107

45 x 7 mm **6** farbig / colour

Basic: 43 x 8 mm **6** farbig / colour

Basic Crystal: 40 x 4 mm **6** farbig / colour

9 mm **3** farbig / colour

75 x 33(37) mm **6** farbig / colour

Prisma Basic

1104 Druckkugelschreiber, Schaft und Clipteil in 9 gedeckten Farben. Clipcover, Applikation und Kunststoffspitze in 9 gedeckten und 8 transparenten Farben, alle individuell kombinierbar.

1104 *Push button pen, barrel and clip in 9 muted colours. Clipcover, application and plastic tip in 9 muted and 8 transparent colours, individual colour combinations possible.*

1105 Druckkugelschreiber, Schaft und Clipteil in 9 gedeckten Farben. Clipcover und Applikation in 9 gedeckten und 8 transparenten Farben, alle individuell kombinierbar. Satinierte Metallkappe und Metallspitze.

1105 *Push button pen, barrel and clip in 9 muted colours. Clipcover and application in 9 muted and 8 transparent colours, individual colour combinations possible. Metal cap and metal tip matt chrome finish.*

Prisma Basic Crystal

1106 Druckkugelschreiber, Schaft und Clipteil in 9 gedeckten Farben. Applikation und Kunststoffspitze in 9 gedeckten und 8 transparenten Farben. Clipcover immer in transparent glasklar.

1106 *Push button pen, barrel and clip in 9 muted colours. Application and plastic tip in 9 muted and 8 transparent colours. The clipcover is always clear transparent.*

1107 Druckkugelschreiber, Schaft und Clipteil in 9 gedeckten Farben. Applikation in 9 gedeckten und 8 transparenten Farben. Clipcover immer in transparent glasklar. Satinierte Metallkappe und Metallspitze.

1107 *Push button pen, barrel and clip in 9 muted colours. Application in 9 muted and 8 transparent colours. The clipcover is always clear transparent. Metal cap and metal tip matt chrome finish.*

1104 + 1106

1105

1107

Prisma Basic Crystal:
Vor Abrieb geschützter Druck unter dem Clipcover.
Pad printing under the clipcover is protected against abrasion.

Technische Daten
Prisma Soft

Technical Information
Prisma Soft

alle Teile / *all parts*

256 | 201 | 271 | 272 | 273 | 274 | 9011 | 9012 | 9013

Zusätzliche Farben Clipcover 1101 und Applikation 1101 + 1102 + 1103 / *clipcover 1101 and application 1101 +1102 + 1103*

1854 | 1174 | 1290 | 1336 | 1512 | 1787 | 1817 | 1339

Clipcover 1102 / *clipcover 1102*

9000

Clipcover 1103 / *clipcover 1103*

1616

SGM PP/POM - DIN ISO 12757-2
Schreibspitze: Edelstahl / *writing tip: stainless steel*, Kugel / *ball : TC M 1,0 mm*, schwarz oder blau schreibend / *black or blue ink*
Schreiblänge gemäß ISZ Prüfspezifikation: bis 6000 m / *writing length as per ISZ specification: up to 6000 m*

Metallspitze matt 1101/1102/1103
metal tip matt 1101/1102/1103

9 mm **3** farbig / colour

45 x 7 mm **6** farbig / colour

Soft Basic + Soft Premium: 43 x 8 mm **6** farbig / colour

Soft Crystal: 40 x 4 mm **6** farbig / colour

75 x 33(37) mm **6** farbig / colour

Prisma Soft Basic

Prisma Soft Premium

Prisma Soft Crystal

1101 Druckkugelschreiber, Softtouch-Oberfläche in 9 gedeckten Farben, Clipcover und Applikation in 9 gedeckten und 8 transparenten Farben. Satinierte Metallkappe und Metallspitze.

1102 Druckkugelschreiber, Softtouch-Oberfläche in 9 gedeckten Farben, Applikation in 9 gedeckten und 8 transparenten Farben, Clipcover in edler Silberoptik. Satinierte Metallkappe und Metallspitze.

1103 Druckkugelschreiber, Softtouch-Oberfläche in 9 gedeckten Farben, Applikation in 9 gedeckten und 8 transparenten Farben, Clipcover immer in transparent glasklar. Satinierte Metallkappe und Metallspitze.

1101 *Push button pen, softtouch surface in 9 muted colours, clipcover and application in 9 muted and 8 transparent colours. Metal cap and metal tip in matt chrome finish.*

1102 *Push button pen, softtouch surface in 9 muted colours, application in 9 muted and 8 transparent colours, clipcover with elegant silver surface. Metal cap and metal tip in matt chrome finish.*

1103 *Push button pen, softtouch surface in 9 muted colours, application in 9 muted and 8 transparent colours, clipcover always in clear transparent colour. Metal cap and metal tip in matt chrome finish.*

Prisma Soft Crystal:
Vor Abrieb geschützter Druck unter dem Clipcover.
Pad printing under the clipcover is protected against abrasion.

Modell Solo

Model Solo

Solo

Klassisch, schlank und ausgewogen – so präsentiert sich Solo der elegante Druckkugelschreiber aus dem Hause burger swiss pen.

Jeden Tag und jede Stunde wird Solo das Auge erfreuen und seine Benutzer zufrieden stellen. Solo hat das gewisse Etwas – Design das für Nachhaltigkeit sorgt.

Damit Ihre Botschaft immer gut ankommt, bietet der markante Clip optimalen Raum für Ihren Werbe-Aufdruck.
In der Ausführung Solo Identity stehen 33 Drückerfarben zur Auswahl.

Die Großraummine mit der bewährten burger sensifloat ® Technologie sorgt stets für höchste Schreibqualität. Selbstverständlich kann man die Mine auswechseln – somit bleibt ihre Werbung lange erhalten.
Solo knüpft nahtlos an die klare Design-Linie der begehrten burger swiss pen Schreibgeräte an.

Solo – Werbung die wirkt!

Solo

Classical, slim, and well-balanced – that's Solo, the elegant push button pen made by burger swiss pen.

The Solo design is a treat not only for every user's eye, but also for every user's writing need. And it stands out, as it guarantees sustainable writing pleasure.

Its distinctive clip ensures that your promotional message catches every eye.
In the Solo Identity line, you can choose between 33 push button colours.

You will benefit from excellent writing results due to the high quality of the large-capacity refill by burger sensifloat®. Being exchangeable, the refill will make your personalized pen a long-lasting promo item.
Solo takes up the clear design of the famous burger swiss pen writing implements.

Solo – The perpetual promotion pen.

s w i s s m a d e

Modell Solo

Model Solo

burger swiss pen ®

Solo

Identity

Elegance

Technische Daten
Solo Identity

Technical Information
Solo Identity

Drücker / plunger

201 262 261 256 252 264 253 257 258 210 250 263 266 259 255 274 270
271 272 273 1285 2104 1787 1336 1512 1818 1817 1339 1280 1290 1832 1843 1854

Schaft / barrel
Clip / clip part

201 255 256 270 271 272 1290 1336 1512
1787 1817 1339

SGM PP/POM - DIN ISO 12757-2
Schreibspitze: Edelstahl / *writing tip: stainless steel,* Kugel / *ball :* TC M 1,0 mm, schwarz oder blau schreibend / *black or blue ink*
Schreiblänge gemäß ISZ Prüfspezifikation: bis 6000 m / *writing length as per ISZ specification: up to 6000 m*

Metallspitze matt 3001
metal tip matt 3001

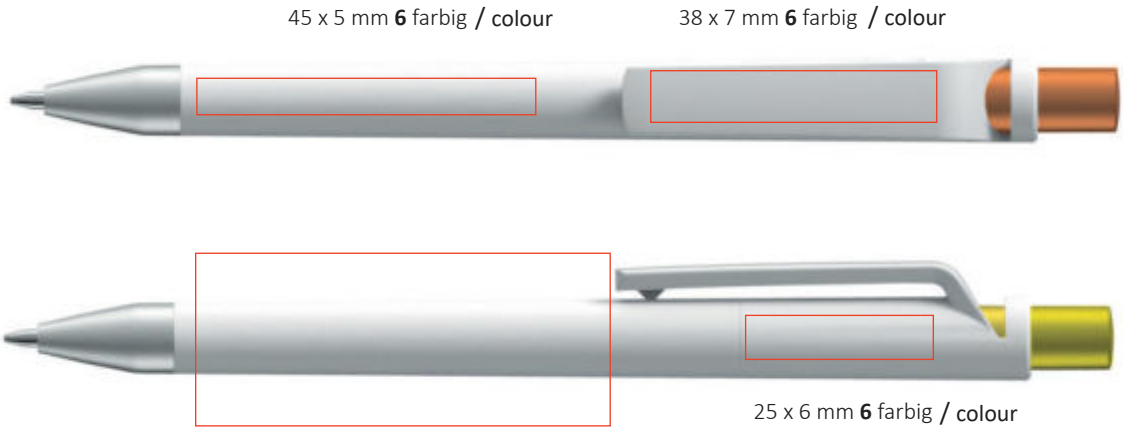

Solo Identity

3001 Druckkugelschreiber, Schaft und Clip in 6 gedeckten und 6 transparenten Farben. Schaftoberfläche gefrostet, Clipoberfläche hochglanzpoliert. Drücker in 33 Farben, satinierte Metallspitze.

3001 *Push button pen, barrel and clip in 6 solid and 6 transparent colours. Barrel surface frosted, clip surface polished, plunger in 33 colours. Matt metal tip.*

3001

3001

3001

Technische Daten
Solo Elegance

Technical Information
Solo Elegance

Drücker /plunger

9000

Schaft / barrel
Clip / clip

201 255 256 270 271 272 1290 1336 1512

1787 1817 1339

SGM PP/POM - DIN ISO 12757-2
Schreibspitze: Edelstahl / *writing tip: stainless steel,* Kugel / *ball :* TC M 1,0 mm, schwarz oder blau schreibend / *black or blue ink*
Schreiblänge gemäß ISZ Prüfspezifikation: bis 6000 m / *writing length as per ISZ specification: up to 6000 m*

Metallspitze matt 3002
metal tip matt 3002

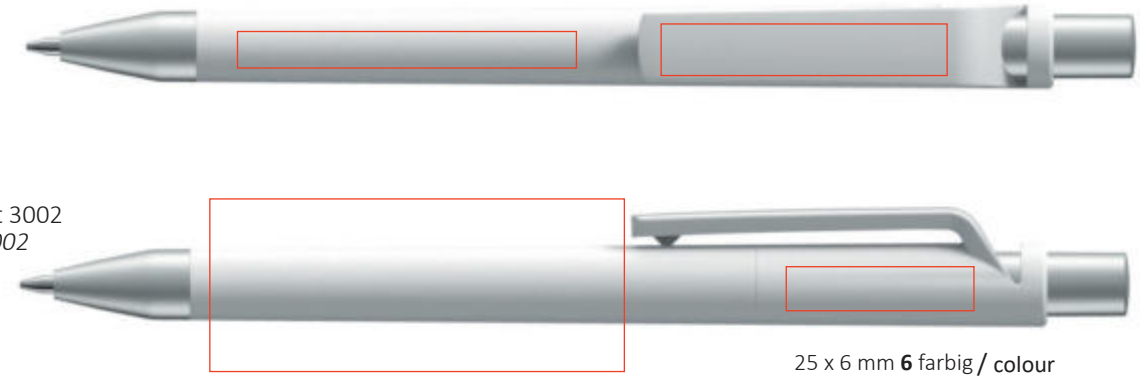

Solo Elegance

3002 Druckkugelschreiber, Schaft und Clip in 6 gedeckten und 6 transparenten Farben. Schaftoberfläche gefrostet, Clipoberfläche hochglanzpoliert. Drücker in Silber-Optik, satinierte Metallspitze.

3002 *Push button pen, barrel and clip in 6 solid and 6 transparent colours. Barrel surface frosted, clip surface polished. Plunger in elegant silver surface. Matt metal tip.*

3002

3002

3002

3002

UV-Digitaldruck	*UV digital print*	maximale Druckfläche *maximum print area*

9 mm

9 mm

Cinema	52 x 12,5 mm
Beo	54 x 11,5 mm
Elan	52 x 12 mm
Beolino	56 x 12 mm
Delta	53 x 12 mm
Prisma	48,6 x 10,8 mm
Solo	40 x 10 mm

UV-Digital

Die Clipse ausgewählter Modelle können wir auch im Digitaldruck veredeln. Der Clipdruck digital zeichnet sich aus durch:

- Bedruckung bis zum Cliprand
- Farbverläufe möglich
- Auch für fotorealistische Drucke
- Kleine Auflagen ab 100 Stk. möglich
- Wirtschaftlicher Druck mehrfarbiger Logos
- Werbedruck mit Halbtonbildern möglich
- Personalisierte Pens statt Visitenkarten
- Verkürzte Lieferzeiten für kleine Stückzahlen
- Höchste Qualität

Bitte beachten Sie bei der Erstellung Ihrer Druckdaten folgende Punkte:

- Druckauflösung:
  1200 dpi bei Bildern/Fotos
- Logo und/oder Texte als Vektordaten
- Dateiformate: ai, eps, psd, jpg, tiff (PDF-Datei als Ansichtsdatei zur Kontrolle willkommen).

Das Druckergebnis von Bildern/Fotos ist von der Professionalität der Bildvorlagen/Fotoerzeugnisse abhängig.

Reliefdruck
Sehen und fühlen, erhaben und aussergewöhnlich. Mehrere Schichten und Lacke werden übereinander gedruckt, so daß die Werbebotschaft mit dieser Veredelungstechnik spürbar wird

The clips of selected models can also be refined with digital printing. Digital clip printing has the following advantages:

- *The clip can be printed on from edge to edge.*
- *Colour gradients are possible.*
- *Photo-realistic printing is possible.*
- *You can order small volumes of 100 pcs.*
- *Multi-colour logos can be printed economically.*
- *Halftone pictures can be used for promotional prints.*
- *You can stand out with personalized pens instead of business cards.*
- *Shorter delivery times for small quantities.*
- *The quality is excellent.*

When creating your printing files, please pay attention to the following requirements:

- *The print resolution must be 1,200 dpi for images/photos.*
- *Logos and/or texts must be vectorial files.*
- *We work with the following formats: ai, eps, psd, jpg, tiff. You are welcome to send us a pdf file for checking.*

The printing result for images/photos depends on the quality of the original image/photo.

Relief printing
See and feel, sublime and extraordinary. Several layers and paints are printed on top of each other so that the advertising message can be felt with this finishing technique.

Kartonstecketui in weiß lackiert für ein Schreibgerät/
paper packaging for one pen

Recycling Kartonetui mit Fenster in weiß für ein Schreibgerät/
recycled cardboard box for one pen

Großraum Minen mit
burger sensifloat® Technologie

large capacity refill with
burger sensifloat® technology

burger sensifloat®

Einen entscheidenden Beitrag zur Langlebigkeit unserer Produkte leistet die Kugelschreibermine. Deshalb warten unsere Schreibgeräte mit einem Schreibsystem in höchster Qualität auf:
Bleifreie Großraumminen mit der bewährten burger sensifloat® Technologie.

Aufgrund des Zusammenspiels der Edelstahlspitze mit der Wolframcarbitkugel und des Einsatzes dokumentenechter Paste, erleben Sie ein noch weicheres und geschmeidigeres Schreiberlebnis. Ihre hohe Schreibleistung (Kunststoffmine bis 6.000 m, Metallmine bis 10.000 m) bürgt dafür, dass unsere personalisierten Schreibgeräte den guten Namen unserer Kunden über lange Zeit in die ganze Welt weitertragen!

A major contribution to the durability of our products is made by our pen refill.
Lead-free burger sensifloat® large-capacity refill is your guarantee for a high-class writing implement.

Due to the combination of the stainless steel tip, the tungsten carbide ball, and the indelible ink, you will experience the benefits of perfectly smooth writing. The excellent durability of our refills (plastic refill: up to 6000 meter, metal refill: up to 10.000 meter) assures that your personalized writing implements will be able to spread your name for a very long time.

burger sensifloat®

Metallmine 1,0 mm

bis 10.000 m Schreiblänge/**up to 10.000 m** writing length

Standardmine 1,0 mm

bis 6.000 m Schreiblänge/**up to 6.000 m** writing length

burger sensifloat®deluxe

1,2 mm

bis 5.000 m Schreiblänge /**up to 5.000 m** writing length

burger sensifloat®gel

0,7 mm

bis 650 m Schreiblänge / **up to 650 m** writing length

Optional kann bei allen Modellen anstatt der Kunststoffmine die Metallmine bis 10.000 m Schreiblänge, die deluxe-Mine bis 5.000 m Schreiblänge oder die Gelmine bis 650 m Schreiblänge ausgewählt werden (s. Mehrkosten).

Instead of the plastic refill, you may choose every model with a metal refill with a writing capacity of up to 10.000 m, a sensifloat®deluxe-refill of up to 5.000 m, or a gel refill with a writing capacity of up to 650 m
(see additional costs).

Notizen

Notes

Allgemeine Geschäftsbedingungen

Für alle Geschäftsvorgänge mit unseren Kunden gelten ausschließlich unsere Allgemeinen Geschäftsbedingungen, welche Sie, in jeweils aktueller Fassung, unter www.burgerswisspen.com einsehen können.

Ergänzende oder abweichende Vereinbarungen bedürfen unserer ausdrücklichen Zustimmung und sind nur in Schriftform möglich.

General terms and conditions

Any customer transaction is subject to our general terms and conditions only. Please refer to www.burgerswisspen.com for the current version of our general terms and conditions.

Additional or varying agreements require our expressed consent and are valid in written form only.

Copyright© 2022, burger pen AG CH- St. Antoni

Gültig bis 31.12.2023
Stand: 12/2022

Realisierung: burger pen AG D- Schönwald im Schwarzwald

Alle abgebildeten Produktfotos und Logos sind eingetragene Warenzeichen und Eigentum der jeweiligen Rechtsinhaber.

Druckvorlagen
Werbeanbringungskosten

Reprofähige Vorlagen

Filme
Bitte beachten Sie die drei Druckverfahren:
Siebdruck- wir benötigen seitenrichtigen Film.
Mindestlinienstärke 0,15 mm
Tampondruck- wir benötigen seitenverkehrten Film.
Mindestlinienstärke 0,15 mm
Digitaldruck- nähere Informationen auf Seite 80.

Filme sollten aufgrund der Montage nicht zu knapp beschnitten sein. Reproduktionsfähige Vorlage, d.h. gute Reinzeichnung, gut gedruckter Briefbogen o.ä. - bitte nicht zu klein- können auch zur Filmerstellung verwendet werden.
Faxe und Fotokopien eignen sich nicht als Vorlage.
Die Filme werden 2 Jahre in unserem Hause archiviert.

Druckfarben
Wir benötigen die Angabe der gewünschten Druckfarbe nach Pantone oder HKS.

Dateien
Wir benötigen editierbare Vektorgrafiken als EPS, PDF, CDR oder AI. Texte müssen in Kurven oder Zeichenwege umgewandelt werden. Eingebundene Pixelgrafiken benötigen wir in einer Auflösung von mindestens 1.200 dpi.

Allgemeine Werbeanbringungskosten pro Farbe und Druckposition

Sieb- und Tampondruck
Einrichtungskosten pro Farbe
inkl. Sieb oder Klischee
Film pro Farbe
Ausfallmuster
pro Farbe / pro Position
Lasergravur
Vorkosten und Programmierkosten

Doppeldruck
Aus technischen Gründen kann es erforderlich sein, entweder farblich zu unterlegen oder doppelt zu bedrucken. In diesen Fällen werden wir die Druckkosten einmal zusätzlich berechnen.

Artwork
Costs for artwork

Reproducible artwork

Films
Please note the three printing methods:
Silk screen*- right-reading film required*
Minimum line thickness: 0.15 mm
Pad printing *- inverted film required*
Minimum line thickness: 0.15 mm
Digital printing *- Please refer to page 80 for further information.*
For ideal mounting, films should not be cut too short. Your artwork should be reproducible, i.e. high-quality drawings, well-printed (and fairly sized) hard copies can be used for film production.

Faxes and photocopies cannot be used.
Films are archivated inhouse for 2 years.

Imprint colours
Please indicate the required imprint colours using the PMS or the HKS System.

Files
We need editable vectorial files, such as EPS, PDF, CDR, or AI. Texts must be converted into curves or character paths. Integrated pixel graphics must have a solution of at least 1,200 dpi.

Generals costs for artwork per colour and print position

Silk screen and pad printing
Set-up costs per colour including screen or printing block
Film per colour
Release sample per position
Laser engraving
Initial costs and programming costs

Double print
For technical reasons, we may have to apply a pre-imprint or a double print. In this case, we will charge for the additional printing.

Datenversand
Per CD oder per E-Mail.
Falls Sie uns Ihre Daten per Mail zusenden, ist es evtl. sinnvoll, das Datenvolumen zu komprimieren.

Bitte WIN-Zip-Komprimierung verwenden.

Data transmission
By CD or by E-mail
When sending your files by E-mail, we recommend compressing the data.

Please use WIN-Zip for this.

Die BURGER GROUP CH- St. Antoni

KBS SPRITZTECHNIK

SBS MECHATRONICS

burger swiss pen®

La marque du vrai produit suisse

MADE SWISS

Das Zeichen für echte Schweizer Produkte

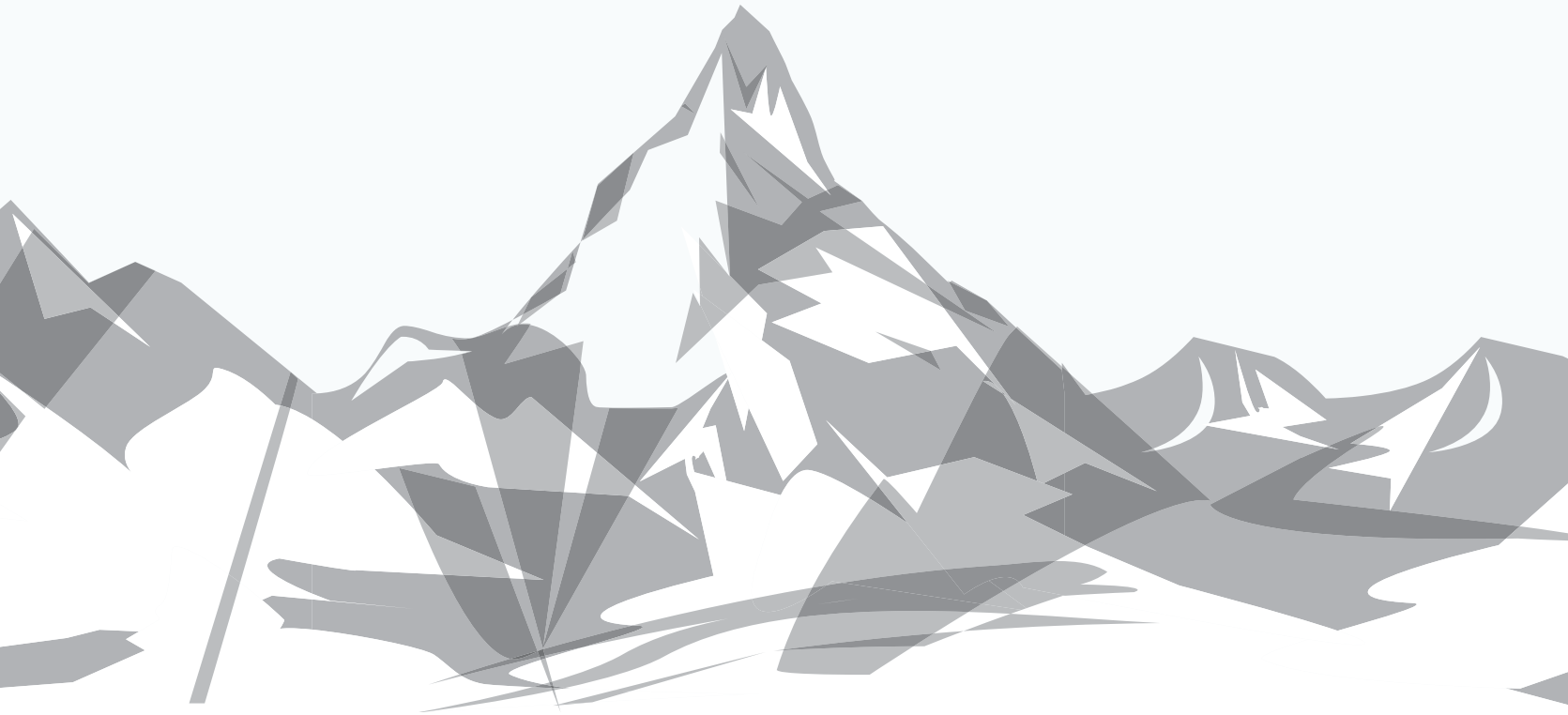

welcome to quality